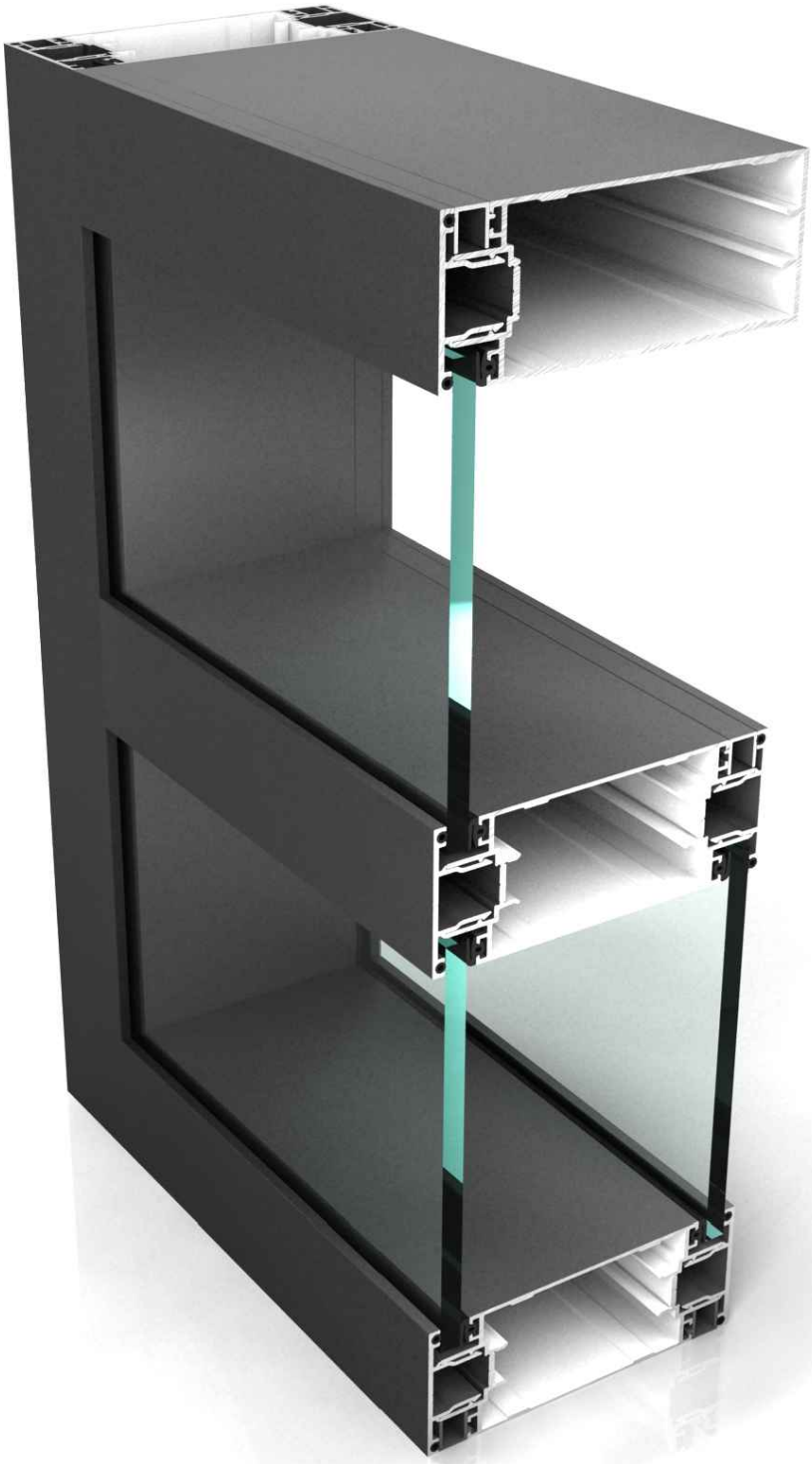

СОДЕРЖАНИЕ

01. Содержание, оглавление, термины
02. Профили
03. Уплотнители, пластиковые адаптеры и вставки, термомосты
04. Комплектующие и аксессуары
05. Сечения
06. Узлы
07. Остекление
08. Фурнитура
09. Сборка

Сечение	Артикул Наименование	Ix см^4 / Iy см^4	Wx см^3 / Wy см^3	S см^2 / P мм
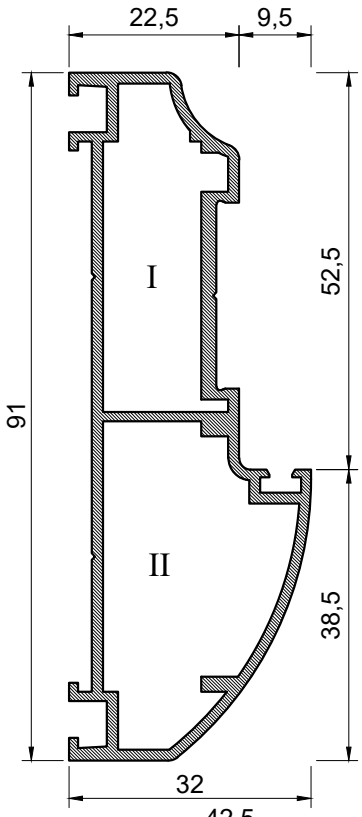	**11-1110** Рама дверная	32,4 / 3,5	1,9 / 7,1	4,14 / 275
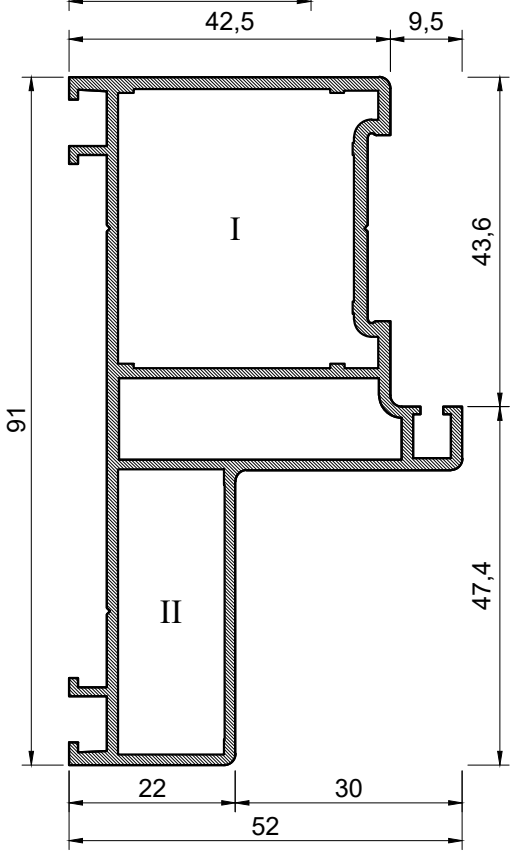	**11-1120** Рама 52мм			- / -

Профиль	Сухари		Метизы и аксессуары	
	Камера I	Камера II	Камера I	Камера II
Соединение L				
11-1110	**20-0120/0355**	**20-0120/0355**	**40-DIN1481 A2 D5x12 x2**	**40-DIN1481 A2 D5x12 x2**
11-1120	**20-0300/0355**	**20-0130/0374**	**40-DIN1481 A2 D5x12 x2**	**40-DIN1481 A2 D5x12 x2**

Сечение	Артикул Наименование	Ix см^4 / Iy см^4	Wx см^3 / Wy см^3	S см^2 / P мм
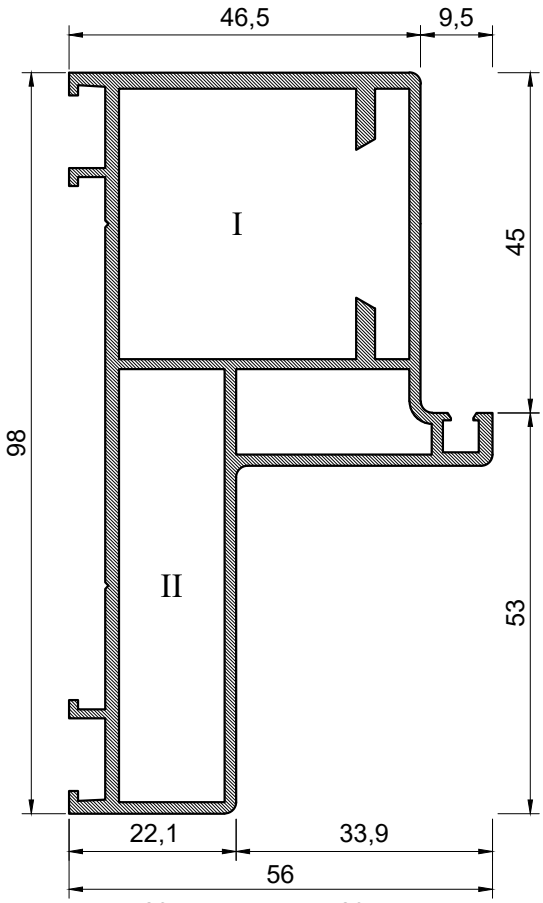	**11-1130** Рама для навесов скрытых	15,3 / 58,5	4,6 / 10,4	62,9 / 352
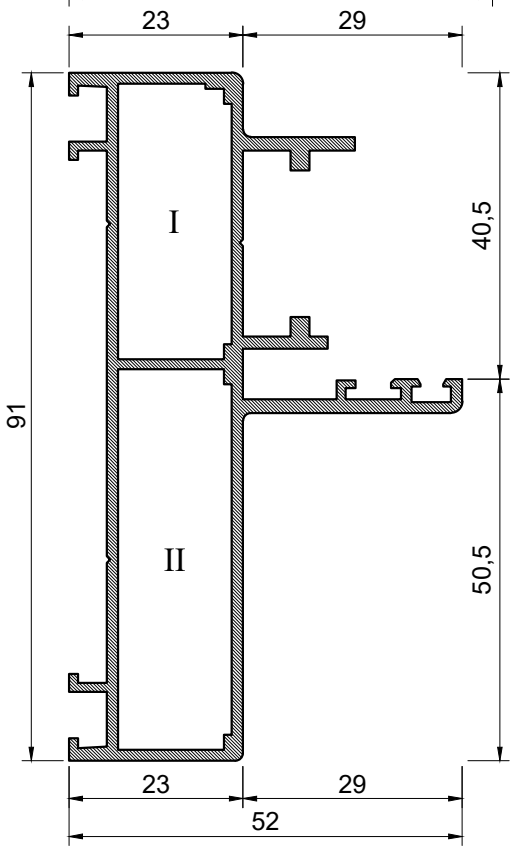	**11-1140** Рама 52 мм			- / -

Профиль	Сухари		Метизы и аксессуары	
	Камера I	Камера II	Камера I	Камера II
Соединение L				
11-1130	20-0370/0355/2	20-0130/0570	40-DIN1481 A2 D5x12 x2	40-DIN1481 A2 D5x12 x2
11-1140	20-0130/0355	20-0130/0500	40-DIN1481 A2 D5x12 x2	40-DIN1481 A2 D5x12 x2

Сечение	Артикул Наименование	Ix см^4 Iy см^4	Wx см^3 Wy см^3	S см^2 P мм
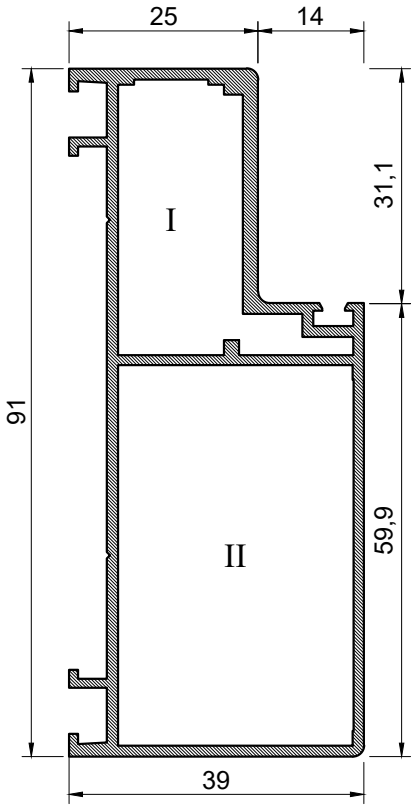	**11-1150** Рама 39 мм			- -

Профиль	Сухари		Метизы и аксессуары	
	Камера I	Камера II	Камера I	Камера II
Соединение L				
11-1150	**20-0130/0355**	**20-0300/0500**	**40-DIN1481 A2 D5x12 x2**	**40-DIN1481 A2 D5x12 x2**

Сечение	Артикул Наименование	Ix см^4 / Iy см^4	Wx см^3 / Wy см^3	S см^2 / P мм
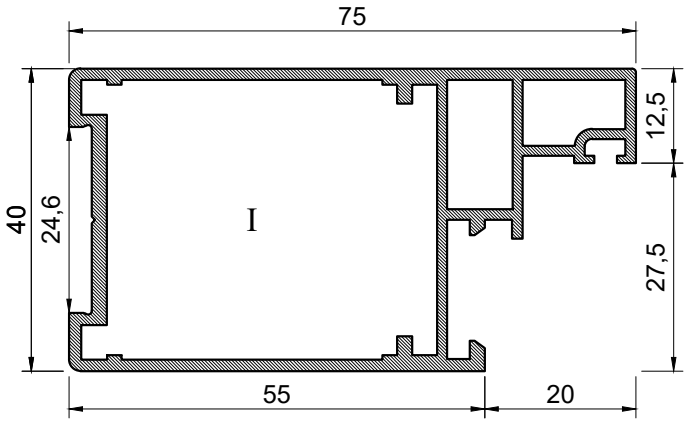	**11-1311** Створка одинарного остекления			- / -
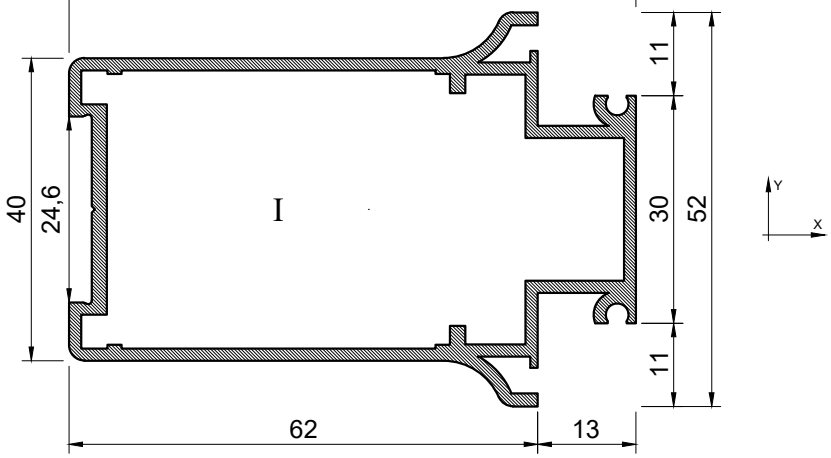	**11-1321** Створка двойного остекления	12,3 / 31,2	6,2 / 7,9	46,1 / 304
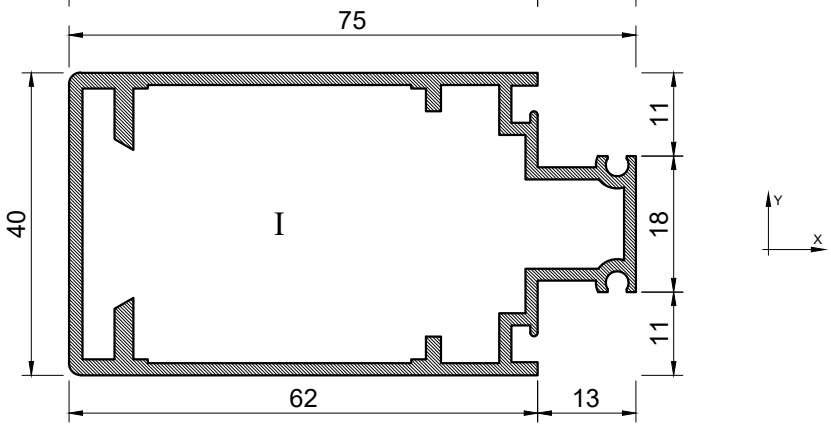	**11-1330** Створка для навесов скрытых 40 мм	10,7 / 30,1	2,6 / 15	44,8 / 259

Профиль	Сухари		Метизы и аксессуары	
	Камера I	Камера II	Камера I	Камера II
Соединение L				
11-1311	20-0370/0355		40-DIN1481 A2 D5x12 x2	
11-1321	20-0440/0355		40-DIN1481 A2 D5x12 x2	
11-1330	20-0440/0355/2		40-DIN1481 A2 D5x12 x2	

Сечение	Артикул Наименование	Ix см^4 / Iy см^4	Wx см^3 / Wy см^3	S см^2 / P мм
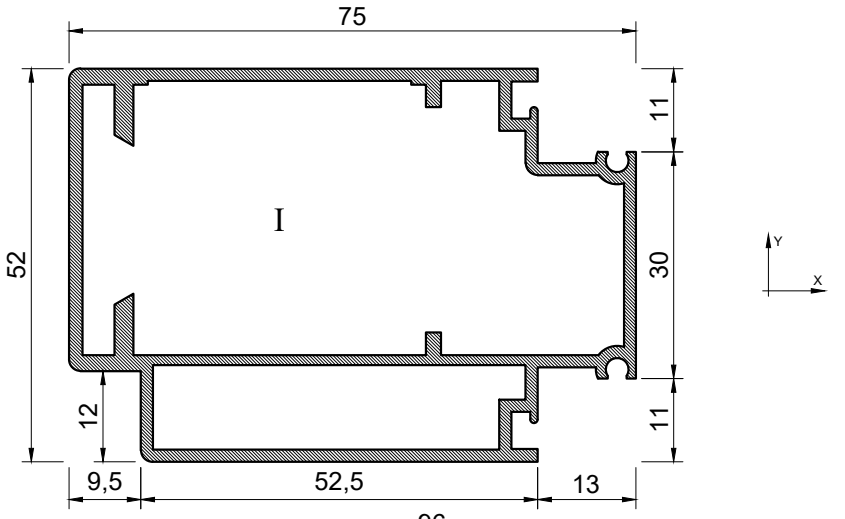	**11-1340** Створка для навесов скрытых 52 мм	18,9 / 35,7	4,7 / 13,5	62,9 / 282
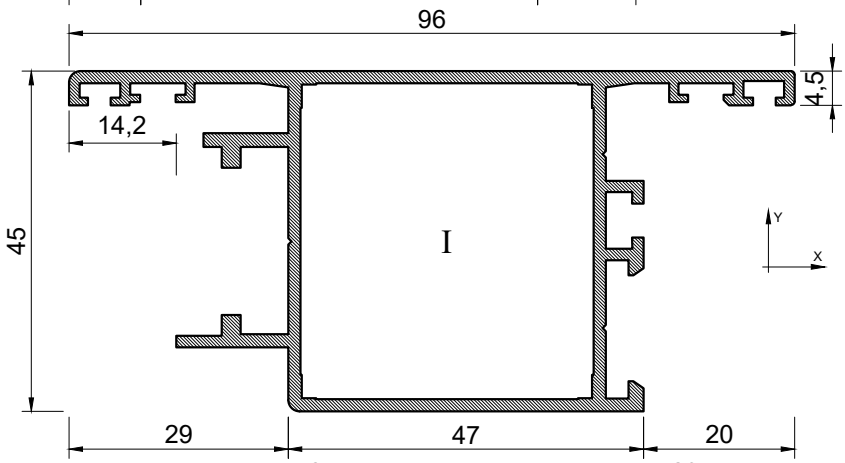	**11-4360** Створка-Т 96 мм			0 / 0
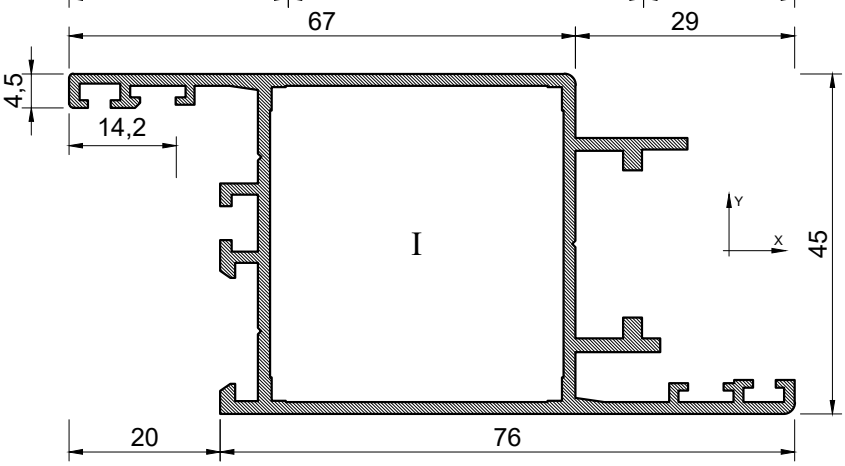	**11-4370** Створка-Z 96 мм			0 / 0

Профиль	Сухари		Метизы и аксессуары	
	Камера I	Камера II	Камера I	Камера II
Соединение L				
11-1340	20-0440/0355/2		40-DIN1481 A2 D5x12 x2	
11-4360	20-0370/0412		40-DIN1481 A2 D5x12 x2 31-0011 x2	
11-4370	20-0370/0412		40-DIN1481 A2 D5x12 x2 31-0011 x2	

Сечение	Артикул Наименование	Ix см^4 / Iy см^4	Wx см^3 / Wy см^3	S см^2 / P мм
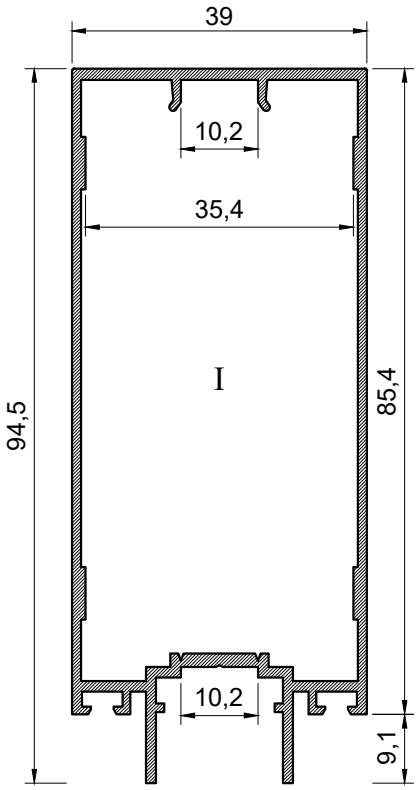	**11-1510** Стойка одинарного остекления	42,14 / 9,64	9,64 / 4,94	3,94 / 330
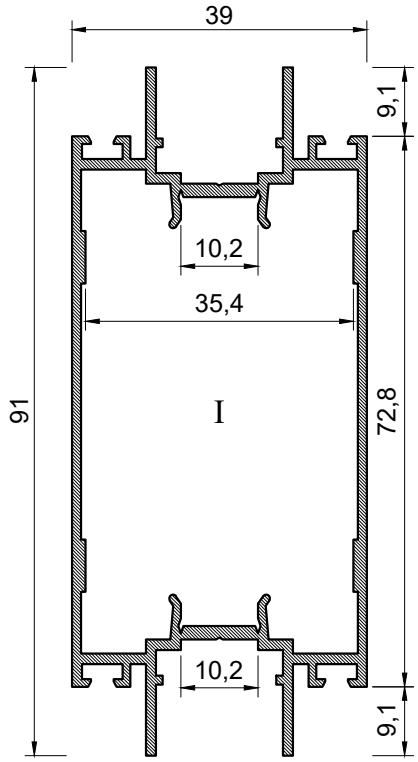	**11-1520** Стойка двойного остекления	35,41 / 9,11	7,78 / 4,67	4,25 / 383

Профиль	Сухари		Метизы и аксессуары	
	Камера I	Камера II	Камера I	Камера II
Соединение T				
11-1510	21-0010/0100		42-DIN7504M A2 3,9x16 Ph2 x5	
11-1520	21-0020/0100		42-DIN7504M A2 3,9x16 Ph2 x5	

Сечение	Артикул Наименование	Ix см^4 / Iy см^4	Wx см^3 / Wy см^3	S см^2 / P мм
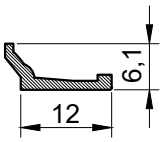 Только анодированное покрытие	**10-4010** Штапик			2,4 / 38
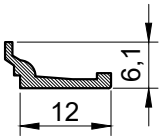 Только порошковое покрытие	**10-4011** Штапик			2,4 / 40
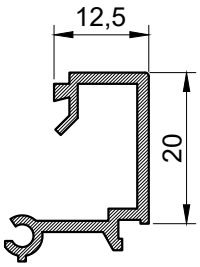	**10-6120** **Штапик** **12,5 x 20 мм**			0,94 / 135
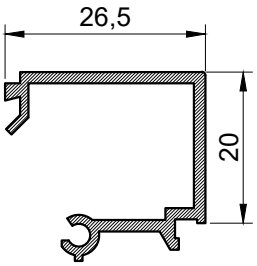	**10-6260** **Штапик** **26,5 x 20 мм**			1,14 / 163
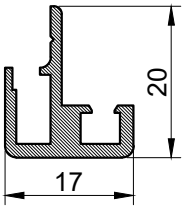	**11-1420** Штульп дверной для створки с навесами скрытыми			9,7 / 104

Сечение	Артикул Наименование	Ix см^4 / Iy см^4	Wx см^3 / Wy см^3	S см^2 / P мм
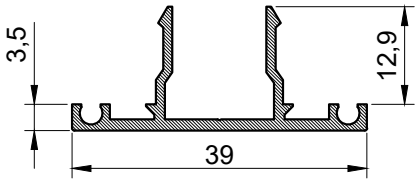	**11-1610** Нащельник			1,03 / 159
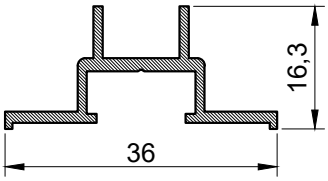	**11-1620** Прижим			9 / 134
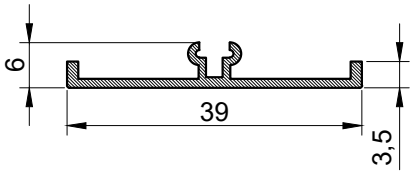	**11-1630** Нащельник декоративный			6,3 / 110
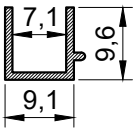	**11-1710** Заглушка			2,7 / 56
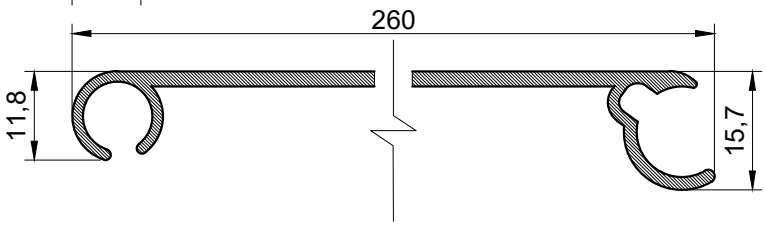	**10-5110** Адаптер поворотный универсальный			34,4 / 401
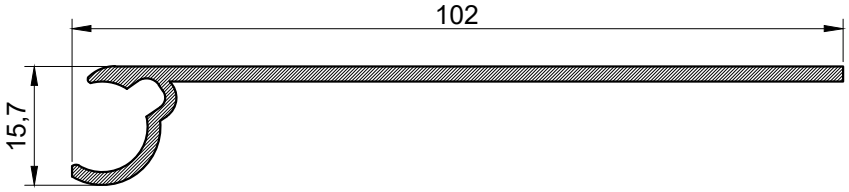	**10-5120** Адаптер поворотный 90-1 102 мм			21,6 / 249
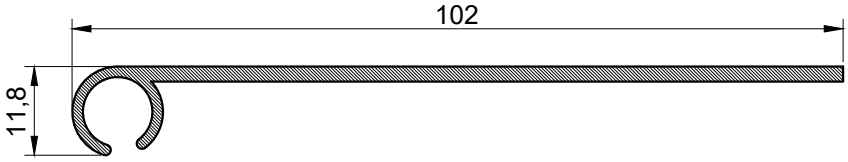	**10-5130** Адаптер поворотный 90-2 102 мм			20,9 / 246
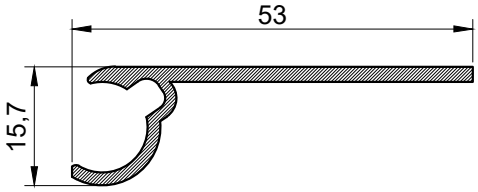	**10-5140** Адаптер поворотный 135-1 53 мм			12,6 / 149
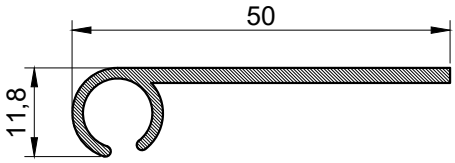	**10-5150** Адаптер поворотный 135-2 50 мм			11,4 / 141

Сечение	Артикул Наименование	Ix см^4 Iy см^4	Wx см^3 Wy см^3	S см^2 P мм
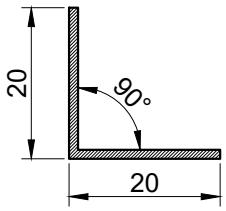	**10-5101** Уголок 20x20x1,2 мм			4,7 80
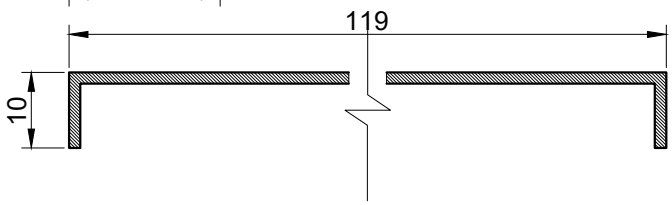	**10-5170** Заглушка Т-соединения стоек			20,4 275
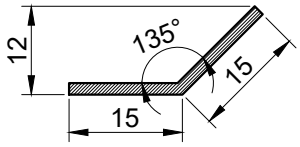	**10-5180** Уголок 15x15x1,5 135 градусов			4,4 62
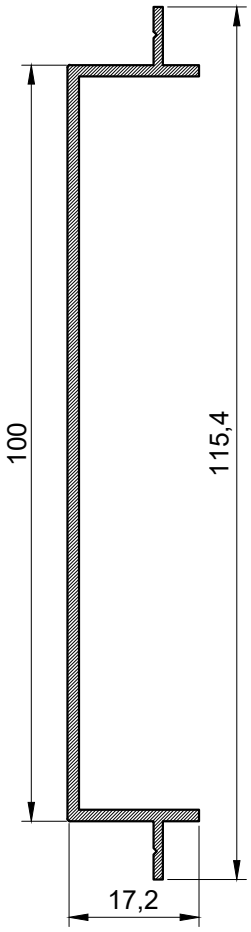	**10-5190** Заглушка декоративная 100 мм			0 0

Сечение	Артикул Наименование	Ix см^4 Iy см^4	Wx см^3 Wy см^3	S см^2 P мм
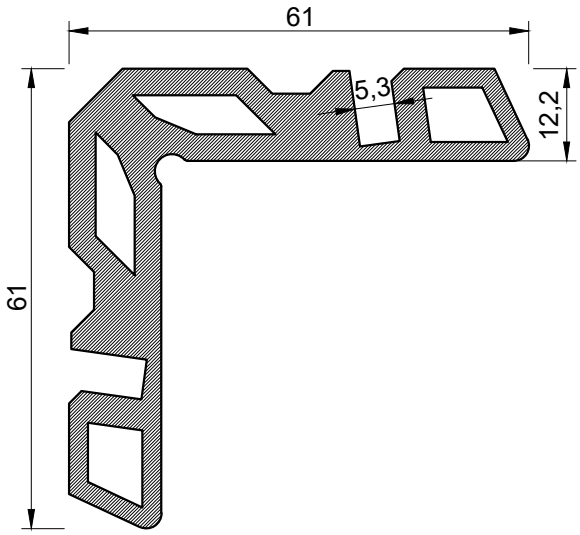	**10-0120** Сухарь 12,2 мм			83,9 269
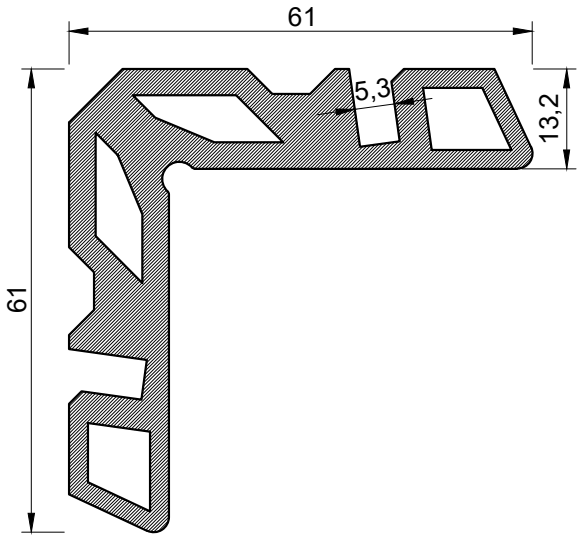	**10-0130** Сухарь 13,2 мм			89,9 271
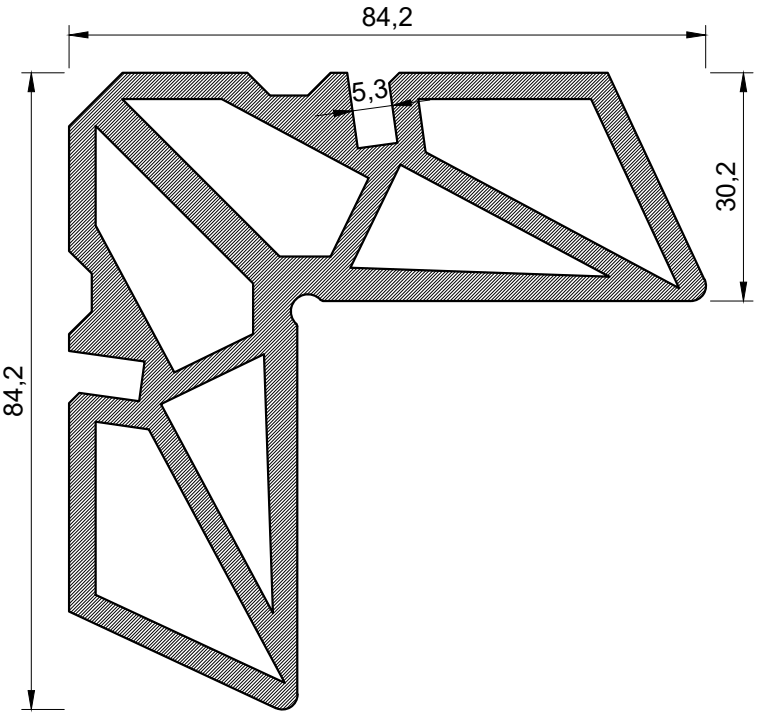	**10-0300** Сухарь 30,2 мм			0 0

Сечение	Артикул Наименование	Ix см^4 Iy см^4	Wx см^3 Wy см^3	S см^2 P мм
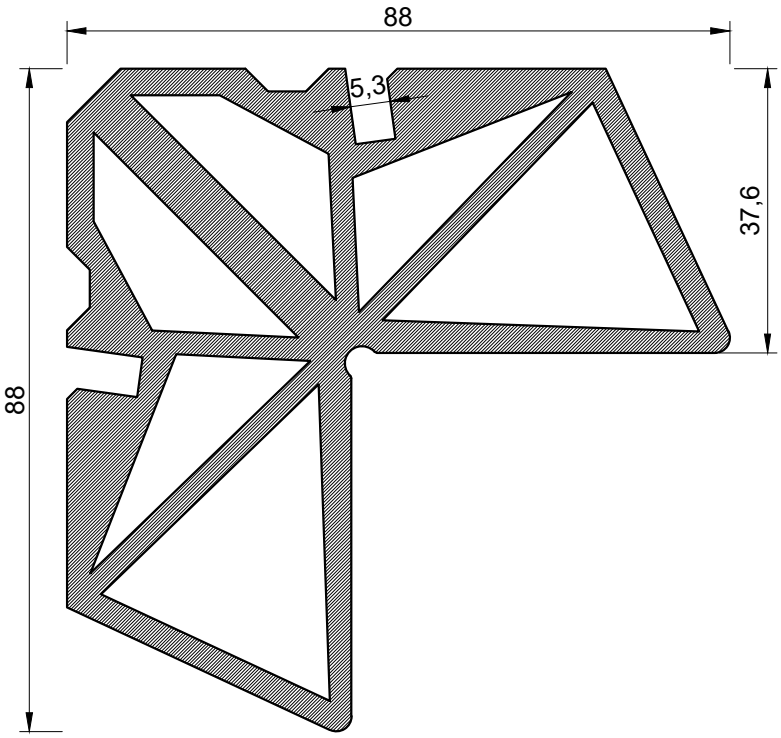	**10-0370** Сухарь 37,6 мм			208 358
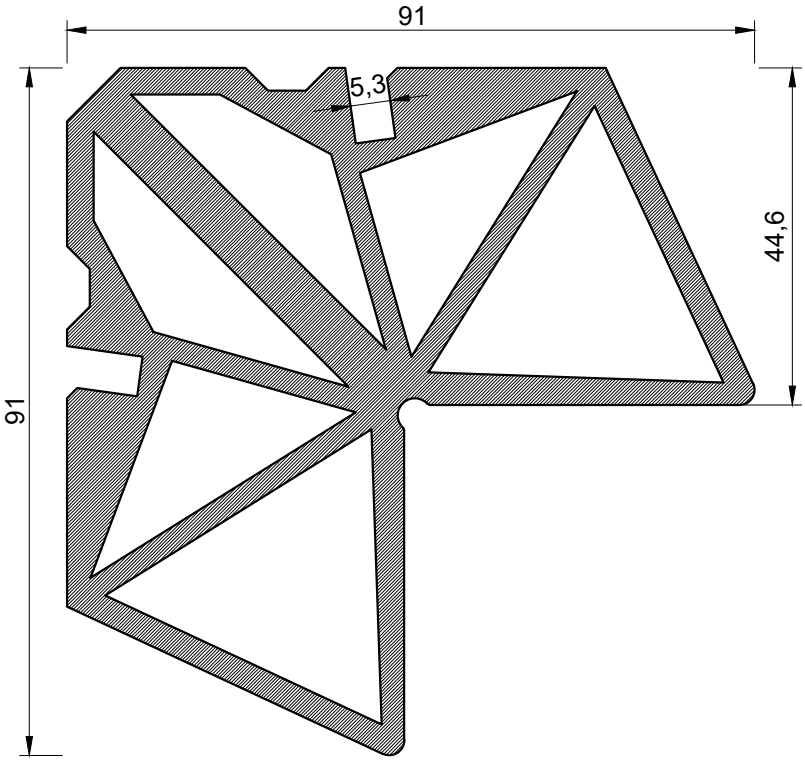	**10-0440** Сухарь 44,6 мм			224 366

Сечение	Артикул Наименование	Ix см^4 Iy см^4	Wx см^3 Wy см^3	S см^2 P мм
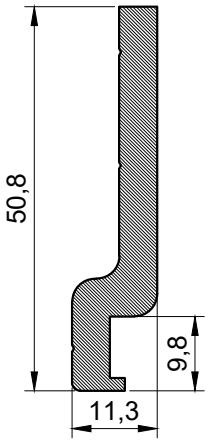	**11-0000** Сухарь-Т0			0 0
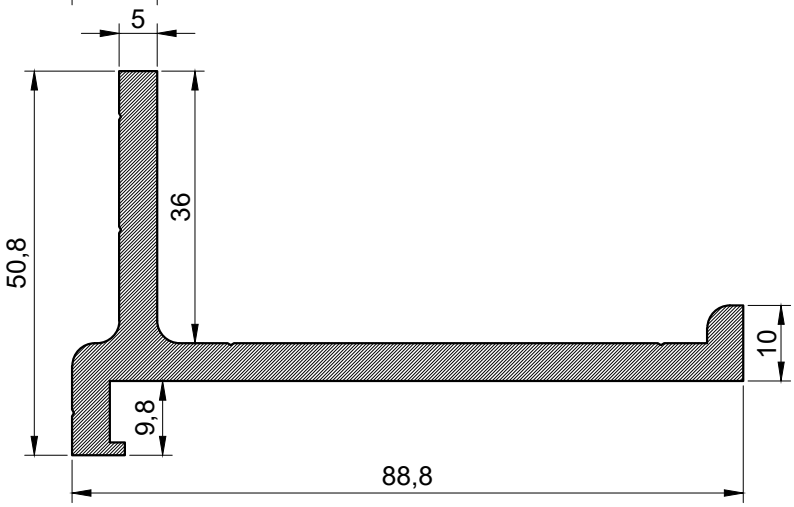	**11-0010** Сухарь-Т1			289 7,01
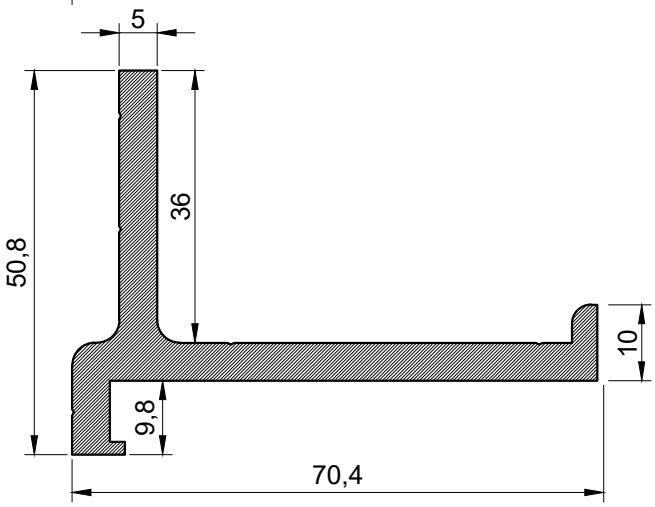	**11-0020** Сухарь-Т2			6,03 251

Сечение	Артикул Наименование	Ix см^4 Iy см^4	Wx см^3 Wy см^3	S см^2 P мм
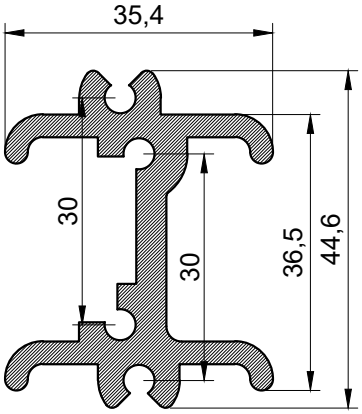	**10-5010** Сухарь крепления навеса			4,5 267
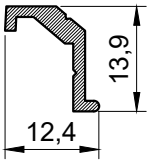	**10-5030** Профиль крепления рамы дверной			4,2 50

Сечение	Ед. Изм.	Н.У.	Артикул Наименование
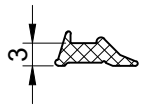	пог. м	000	**50-1130** Уплотнитель под штапик 3 мм
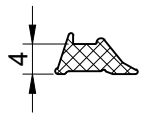	пог. м	000	**50-1140** Уплотнитель под штапик 4 мм
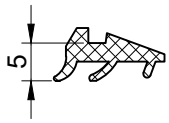	пог. м	000	**50-1250** Уплотнитель под штапик 5 мм
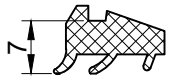	пог. м	000	**50-1270** Уплотнитель под штапик 7 мм
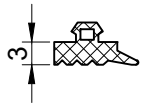	пог. м	000	**50-2030** Уплотнитель под СП 3 мм
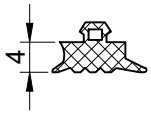	пог. м	000	**50-2040** Уплотнитель под СП 4 мм
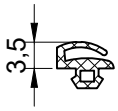	пог. м	000	**50-3030** Уплотнитель притвора 3,5 мм
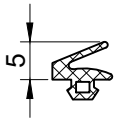	пог. м	000	**50-3050** Уплотнитель притвора 5 мм
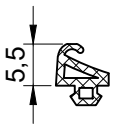	пог. м	000	**50-3051** Уплотнитель притвора 5,5 мм
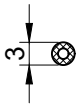	пог. м	000	**50-7010** Уплотнитель круглый Д3 мм
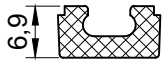	пог. м	000	**51-0030** Уплотнитель нащельника

Сечение	Ед. Изм.	Н.У.	Артикул Наименование
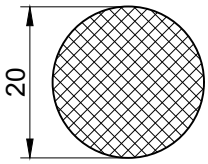	пог. м	000	**52-0200** Уплотнитель вспененный Д20 мм

Сечение	Внешний вид	Ед. Изм.	Н.У.	Артикул Наименование
		шт.	1	**20-0120/0355** Сухарь 12,2 мм x35,5 мм
	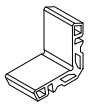	шт.	1	**20-0130/0355** Сухарь 13,2 мм x35,5 мм
	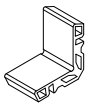	шт.	1	**20-0130/0374** Сухарь 13,2 мм x37,4 мм
	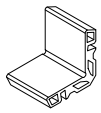	шт.	1	**20-0130/0500** Сухарь 13,2 мм x50,0 мм
	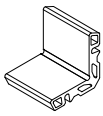	шт.	1	**20-0130/0570** Сухарь 13,2 мм x57,0 мм
	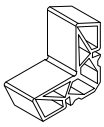	шт.	1	**20-0300/0355** Сухарь 30,2 мм x35,5 мм
	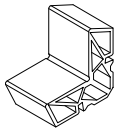	шт.	1	**20-0300/0500** Сухарь 30,2 мм x50,0 мм
	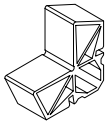	шт.	1	**20-0370/0355** Сухарь 37,6 мм x35,5 мм
	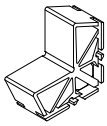	шт.	1	**20-0370/0355/2** Сухарь 37,6 мм x35,5 мм
	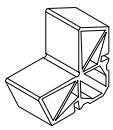	шт.	1	**20-0370/0412** Сухарь 37,6 мм x41,2 мм
	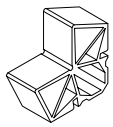	шт.	1	**20-0440/0355** Сухарь 44,6 мм x35,5 мм
	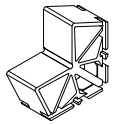	шт.	1	**20-0440/0355/2** Сухарь 44,6 мм x35,5 мм

Сечение	Внешний вид	Ед. Изм.	Н.У.	Артикул Наименование
		шт.	1	**20-5010/0120** Сухарь крепления навеса х12,0 мм
		шт.	1	**20-5010/0380** Сухарь крепления навеса х38,0 мм
	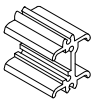	шт.	1	**20-5010/0450** Сухарь крепления навеса х45,0 мм
		шт.	1	**20-5020/0350** Пластина крепежная х35 мм
		шт.	1	**20-5040/0350** Подкладка пластины крепежной х35 мм
		шт.	1	**21-0000/0100** Сухарь Т0 х10мм
	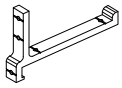	шт.	1	**21-0010/0100** Сухарь Т1 х10мм
	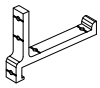	шт.	1	**21-0020/0100** Сухарь Т2 х10мм
	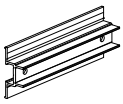	шт.	1	**21-1620/1000** Прижим х100 мм

Сечение	Внешний вид	Ед. Изм.	Н.У.	Артикул Наименование
		шт.	**1**	**31-0011** Уголок выравнивающий
		шт.	**1**	**32-1510** Заглушка Д10 мм
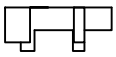	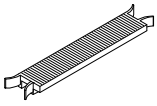	**шт.**	**1**	**32-1620** Опора СП 20 мм
	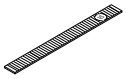	**шт.**	**1**	**32-6101** Пластина рихтовочная 10х1 мм
	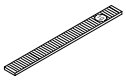	**шт.**	**1**	**32-6102** Пластина рихтовочная 10х2 мм
	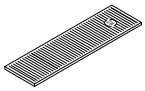	**шт.**	**1**	**32-6282** Пластина рихтовочная 28х2 мм

Сечение	Внешний вид	Ед. Изм.	Н.У.	Артикул Наименование
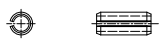		шт.		**40-DIN1481 A2 D5x12** Штифт
		шт.		**42-DIN7504M A2 3,9x13 Ph2** Шуруп сверлоконечный с полукруглой головкой
		шт.		**42-DIN7504M A2 3,9x16 Ph2** Шуруп сверлоконечный с полукруглой головкой
		шт.		**42-DIN7504M A2 3,9x25 TX15** Шуруп сверлоконечный с полукруглой головкой
		шт.		**43-DIN7982C A2 2,9x6,5 TX10** Шуруп с потайной головкой
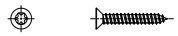		шт.		**43-DIN7982C A2 2,9x19 TX10** Шуруп с потайной головкой
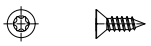		шт.		**43-DIN7982C A2 3,9x13 TX15** Шуруп с потайной головкой
		шт.		**43-DIN7982C A2 3,9x16 TX15** Шуруп с потайной головкой
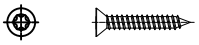		шт.		**43-DIN7982C A2 3,9x25 TX15** Шуруп с потайной головкой
		шт.		**43-DIN7982C A2 3,9x32 TX15** Шуруп с потайной головкой
		шт.		**43-DIN7983C A2 4,8x22 TX25** Шуруп с полупотайной головкой
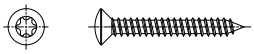		шт.		**43-DIN7983C A2 4,8x38 TX25** Шуруп с полупотайной головкой

Сечение	Внешний вид	Ед. Изм.	Н.У.	Артикул Наименование
	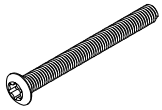	**шт.**		**46-DIN966 A2 M5x50 TX25** Винт с полупотайной головкой
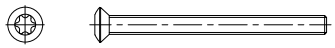	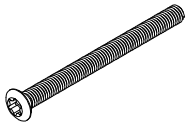	**шт.**		**46-DIN966 A2 M5x60 TX25** Винт с полупотайной головкой

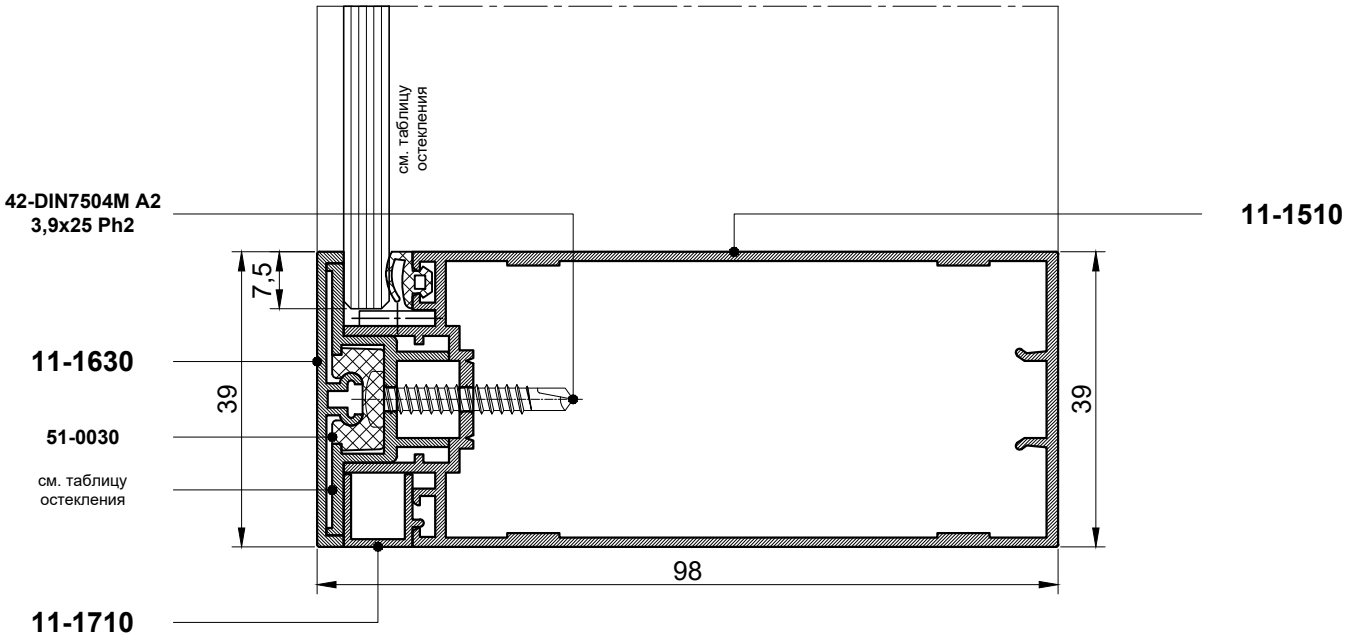
см. таблицу остекления
42-DIN7504M A2
3,9x25 Ph2
11-1510
7,5
11-1630
39
39
51-0030
см. таблицу остекления
98
11-1710

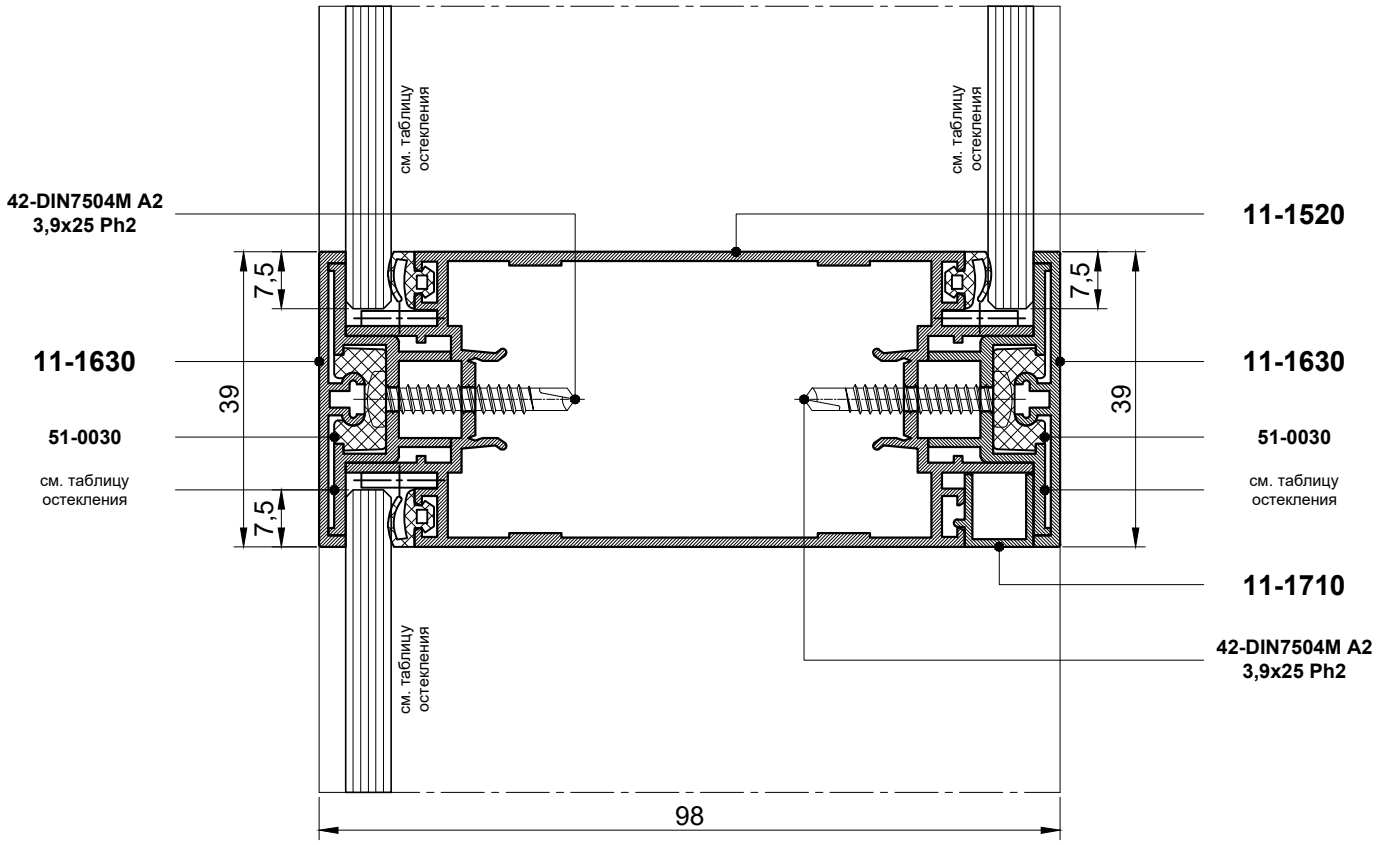
42-DIN7504M A2
3,9x25 Ph2
11-1630
51-0030
см. таблицу остекления
см. таблицу остекления
см. таблицу остекления
см. таблицу остекления
7,5
39
7,5
7,5
39
7,5
11-1520
11-1630
51-0030
см. таблицу остекления
11-1710
42-DIN7504M A2
3,9x25 Ph2
98

11-1110

11-1120

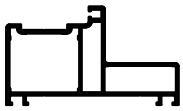

11-1140

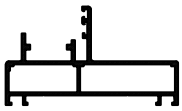

11-1150

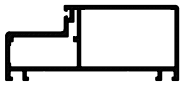

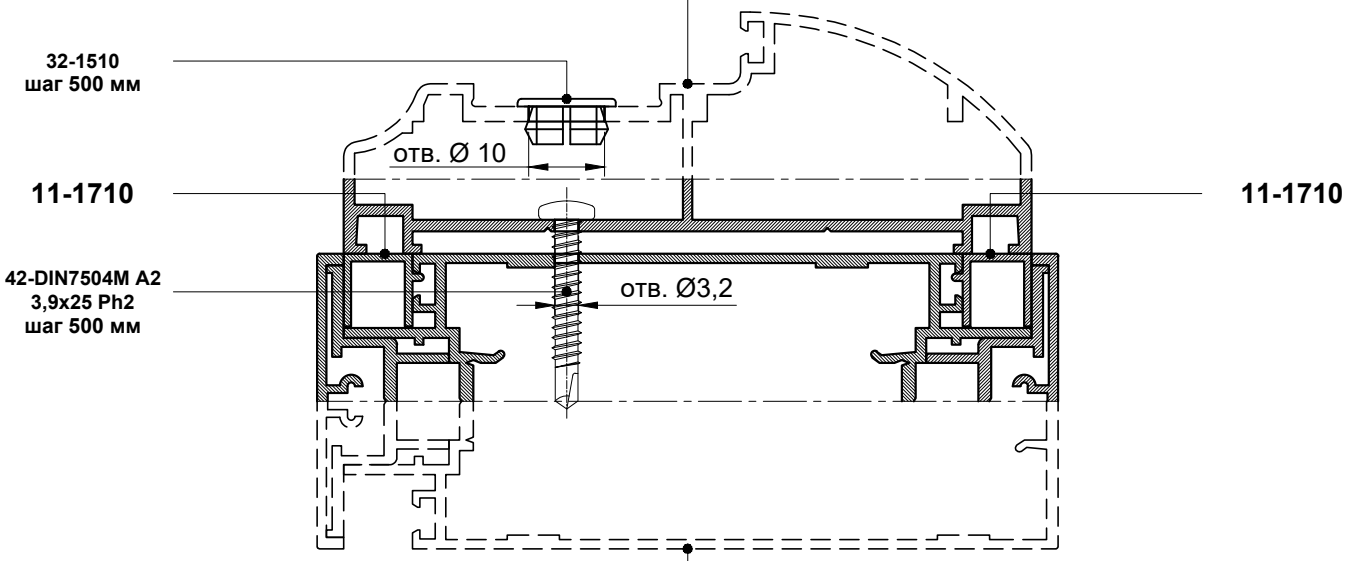

11-1510

11-1520

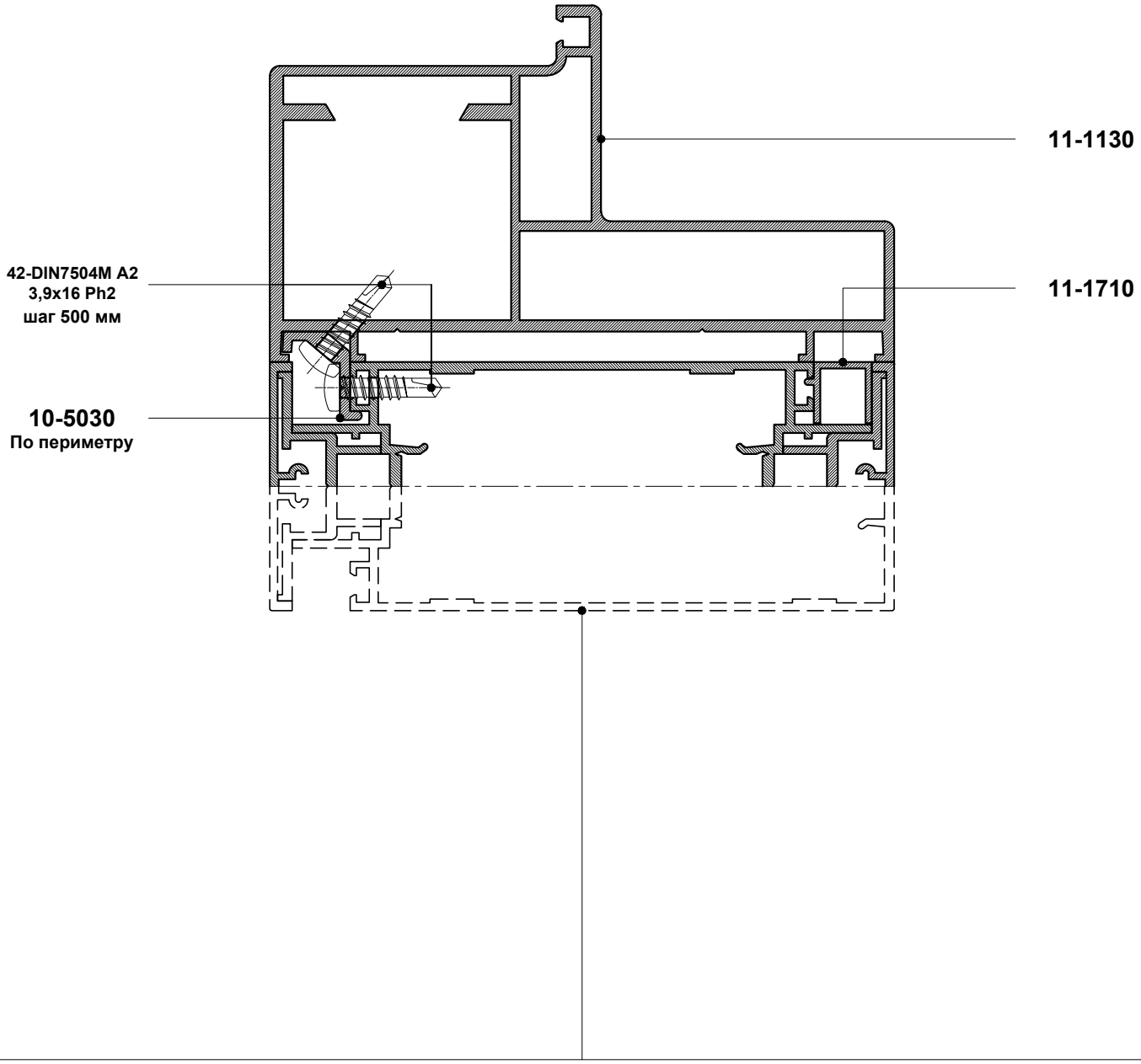

11-1510

11-1520

11-1311 **11-1321**

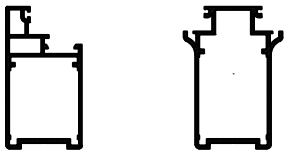

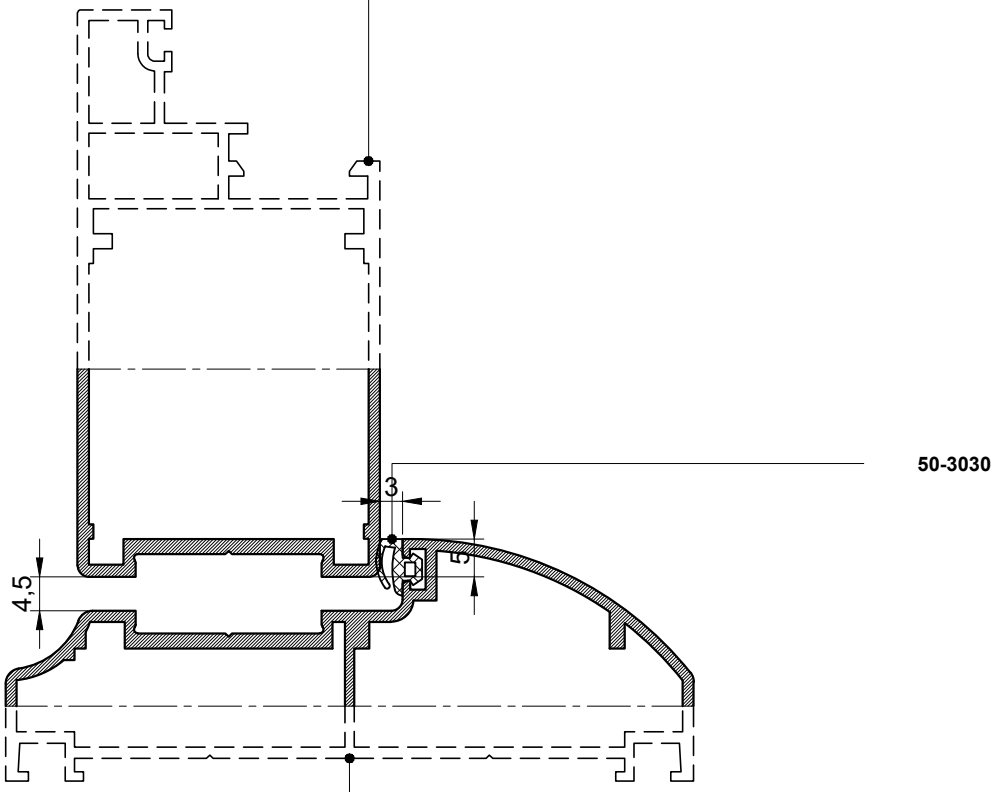

11-1110 **11-1120**

11-1330 **11-1340**

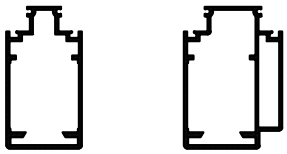

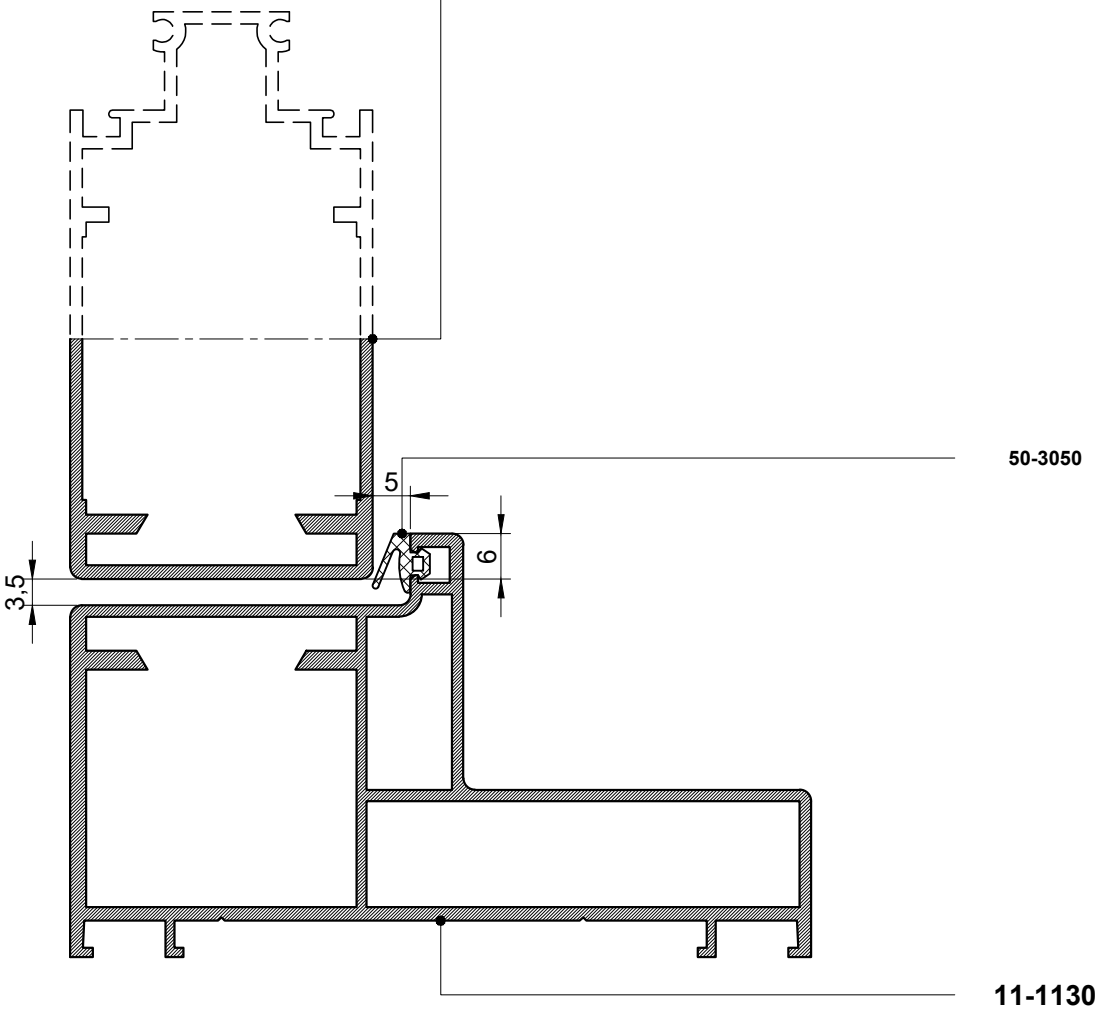

11-4360 **11-4370**

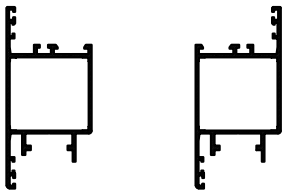

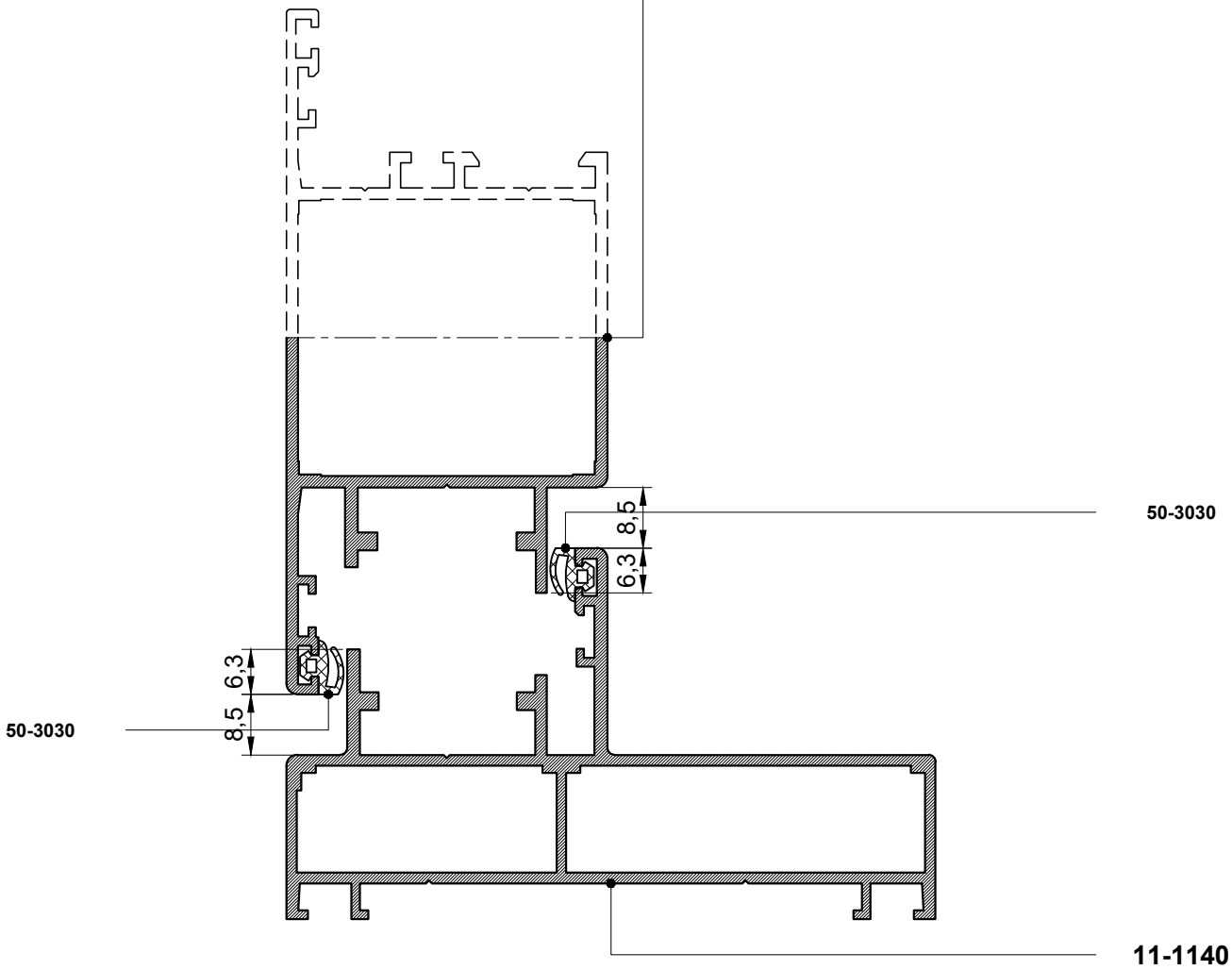

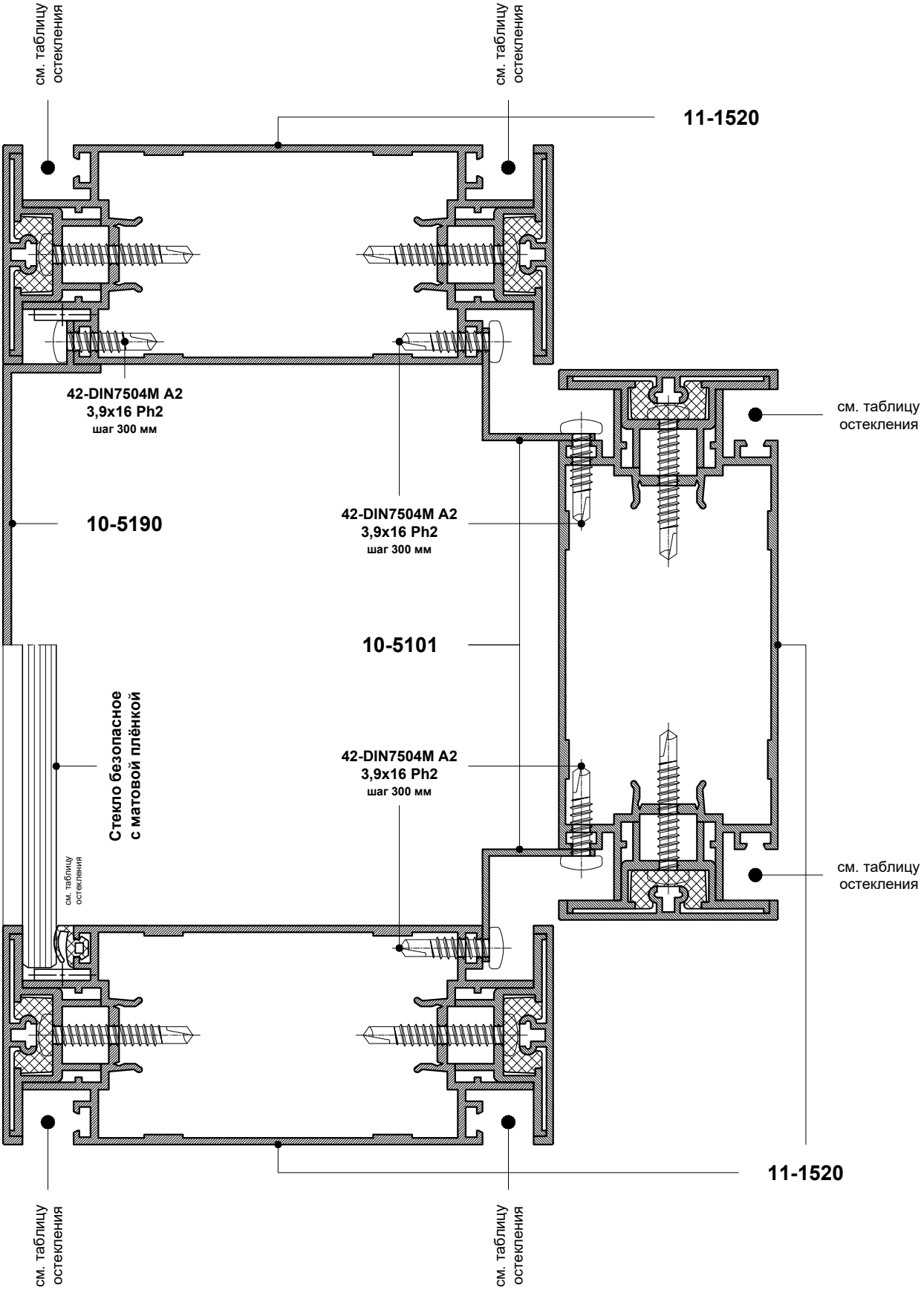
см. таблицу остекления
см. таблицу остекления
11-1520
42-DIN7504M A2
3,9x16 Ph2
шаг 300 мм
см. таблицу остекления
10-5190
42-DIN7504M A2
3,9x16 Ph2
шаг 300 мм
10-5101
Стекло безопасное
с матовой плёнкой
42-DIN7504M A2
3,9x16 Ph2
шаг 300 мм
см. таблицу остекления
см. таблицу остекления
11-1520
см. таблицу остекления
см. таблицу остекления

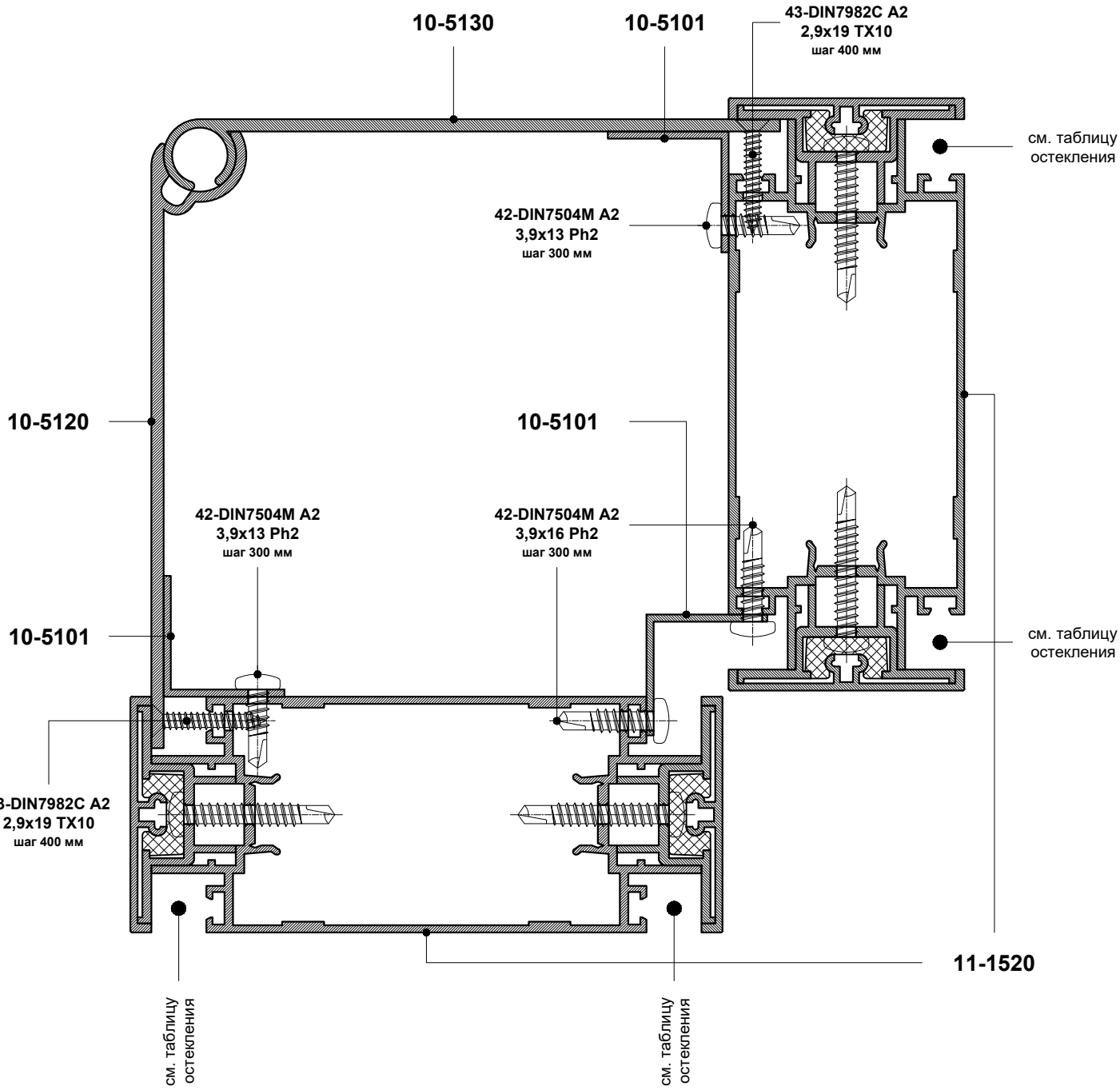
10-5130
10-5101
43-DIN7982C A2
2,9x19 TX10
шаг 400 мм
см. таблицу остекления
42-DIN7504M A2
3,9x13 Ph2
шаг 300 мм
10-5120
10-5101
42-DIN7504M A2
3,9x13 Ph2
шаг 300 мм
42-DIN7504M A2
3,9x16 Ph2
шаг 300 мм
10-5101
см. таблицу остекления
43-DIN7982C A2
2,9x19 TX10
шаг 400 мм
11-1520
см. таблицу остекления
см. таблицу остекления

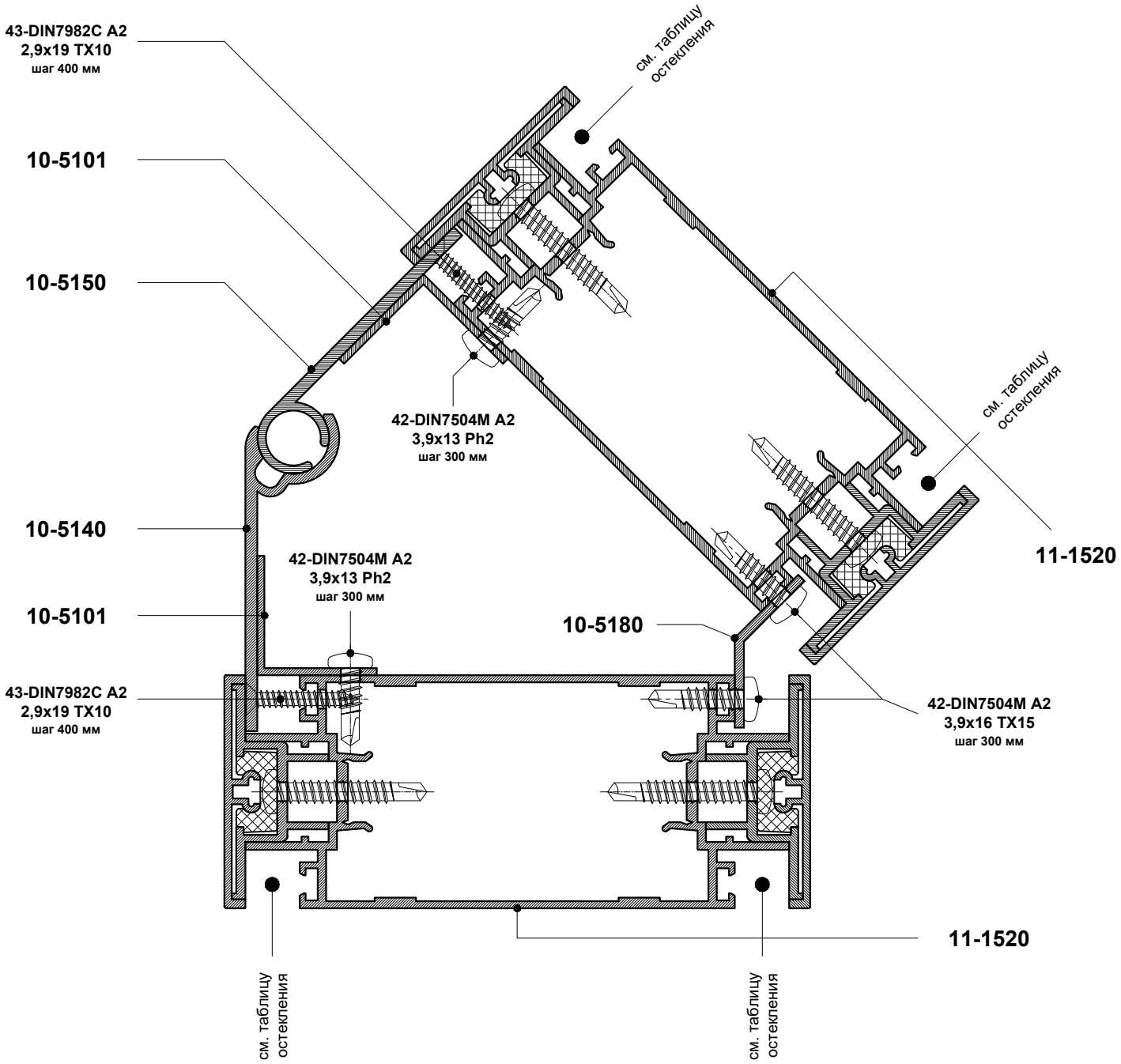
43-DIN7982C A2
2,9x19 TX10
шаг 400 мм
10-5101
10-5150
см. таблицу остекления
42-DIN7504M A2
3,9x13 Ph2
шаг 300 мм
см. таблицу остекления
10-5140
42-DIN7504M A2
3,9x13 Ph2
шаг 300 мм
11-1520
10-5101
10-5180
43-DIN7982C A2
2,9x19 TX10
шаг 400 мм
42-DIN7504M A2
3,9x16 TX15
шаг 300 мм
11-1520
см. таблицу остекления
см. таблицу остекления

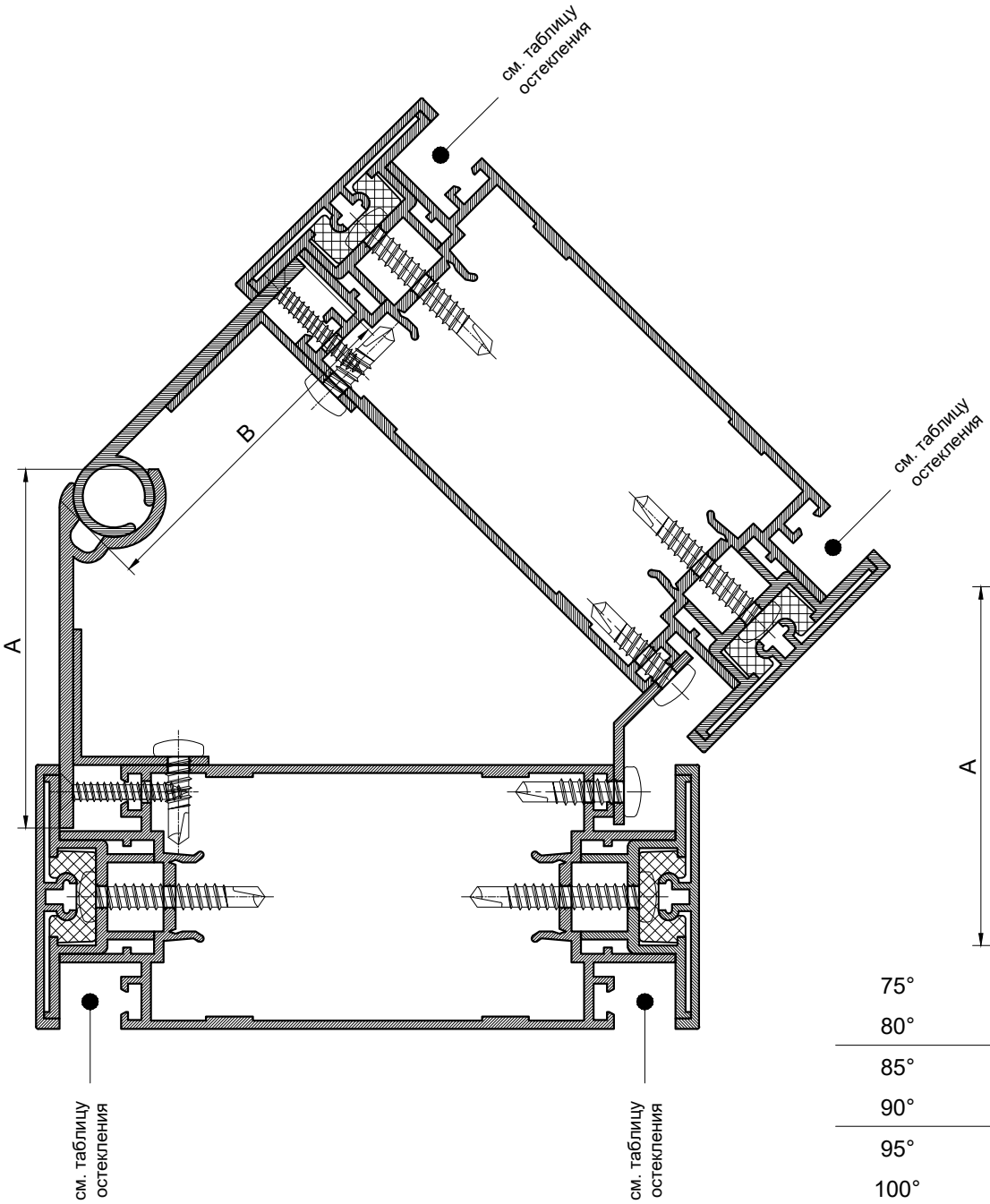

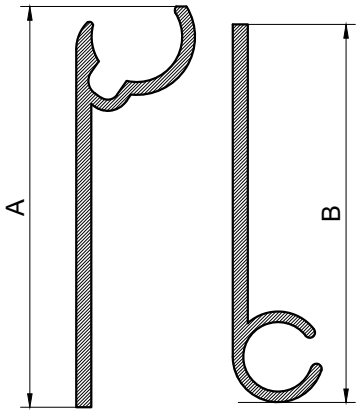

75°	129 мм	129 мм
80°	119 мм	119 мм
85°	111 мм	110 мм
90°	102 мм	102 мм
95°	95 мм	95 мм
100°	89 мм	88 мм
105°	83 мм	82 мм
110°	77 мм	76 мм
115°	71 мм	70 мм
120°	66 мм	65 мм
125°	62 мм	59мм
130°	57 мм	54 мм
135°	53 мм	50 мм
140°	49 мм	45 мм
145°	45 мм	40 мм
150°	41 мм	35 мм

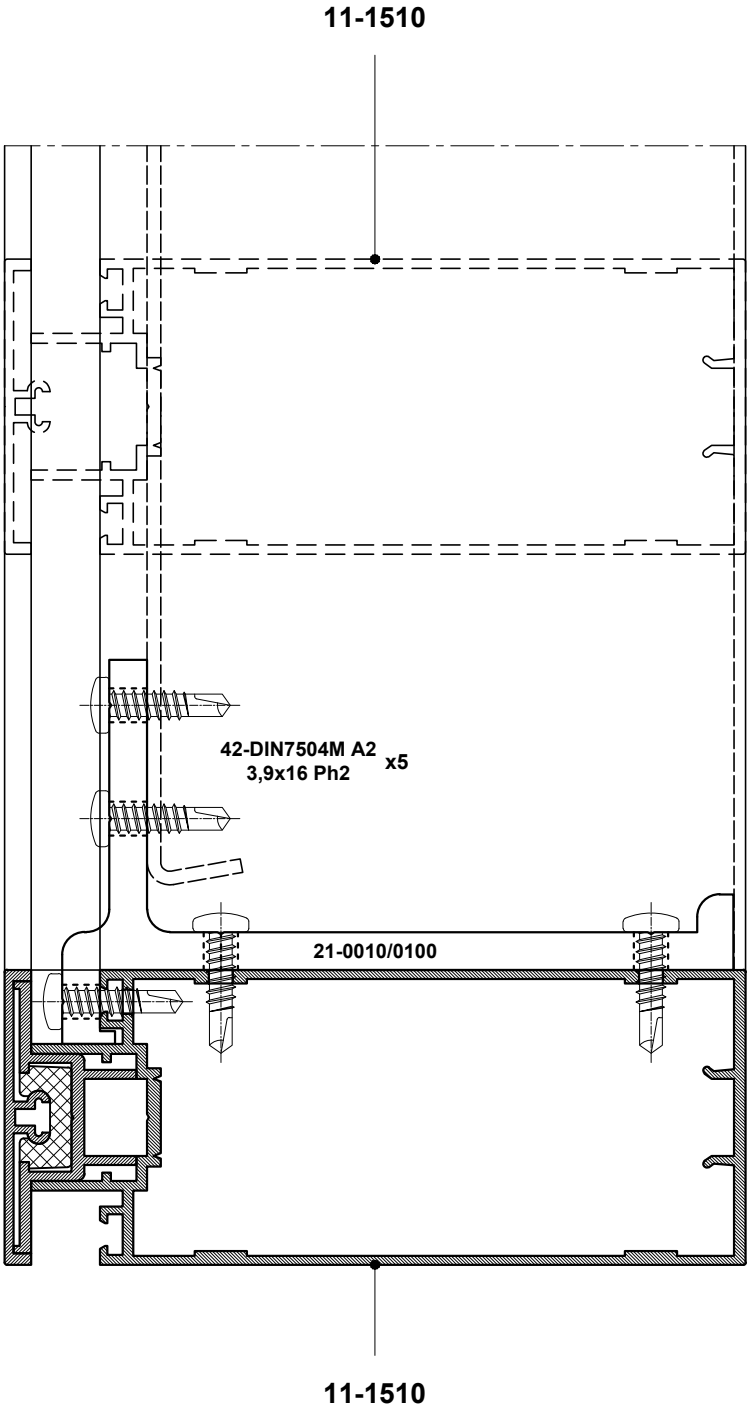
11-1510
42-DIN7504M A2
3,9x16 Ph2
x5
21-0010/0100
11-1510

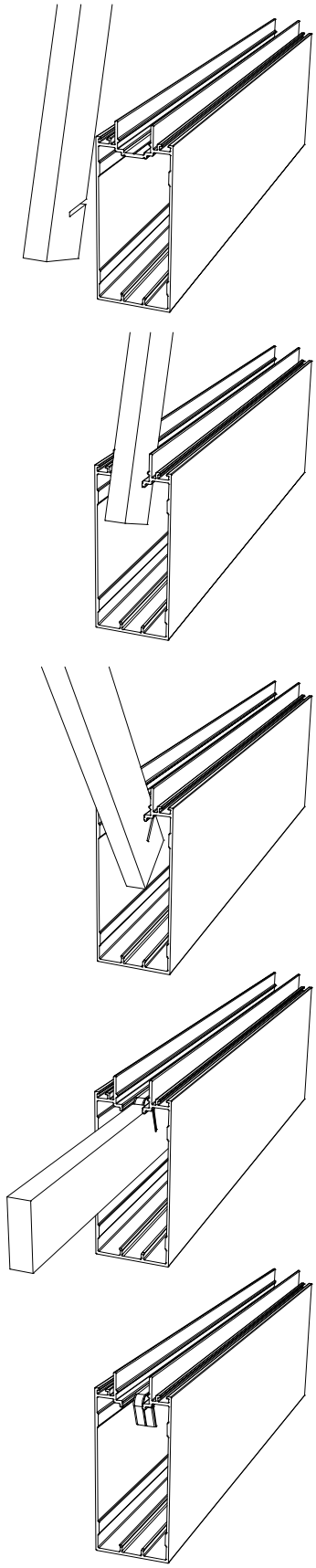

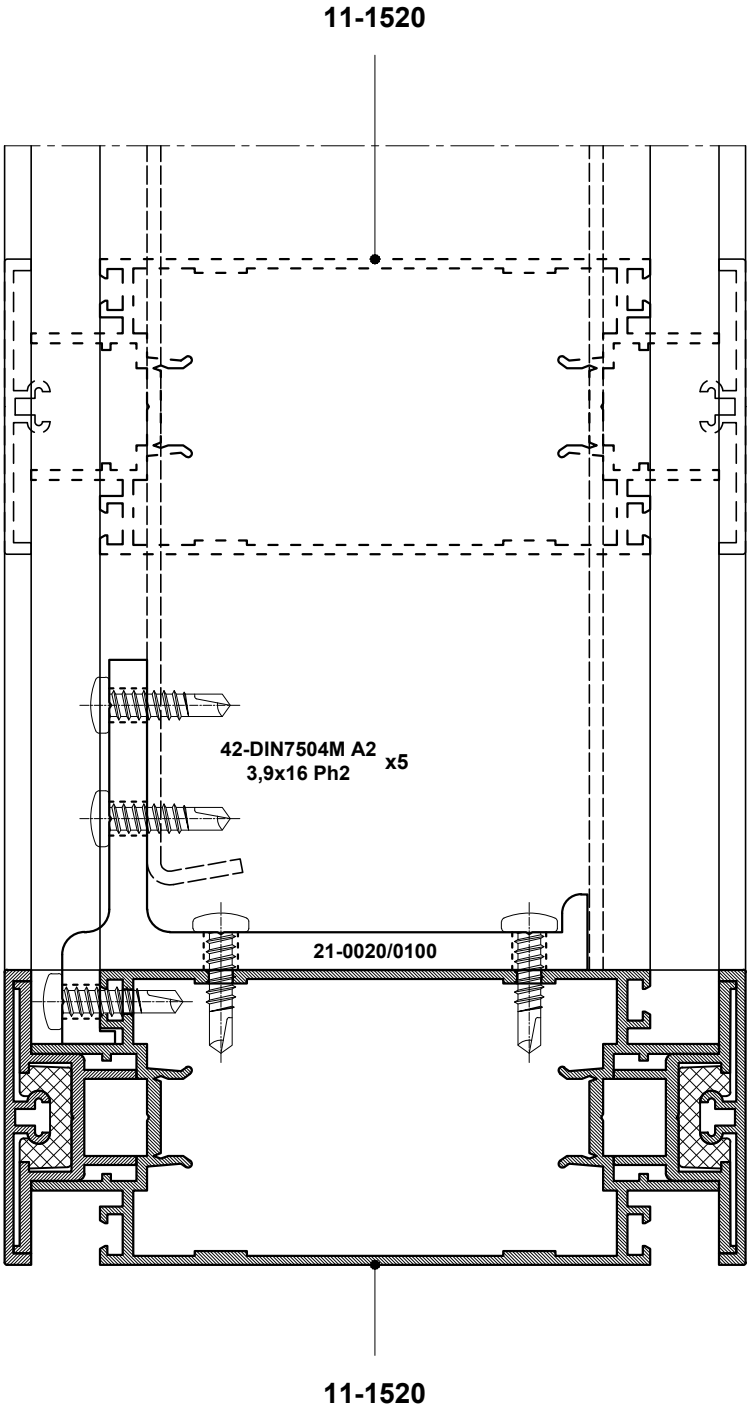
11-1520
42-DIN7504M A2
3,9x16 Ph2
x5
21-0020/0100
11-1520

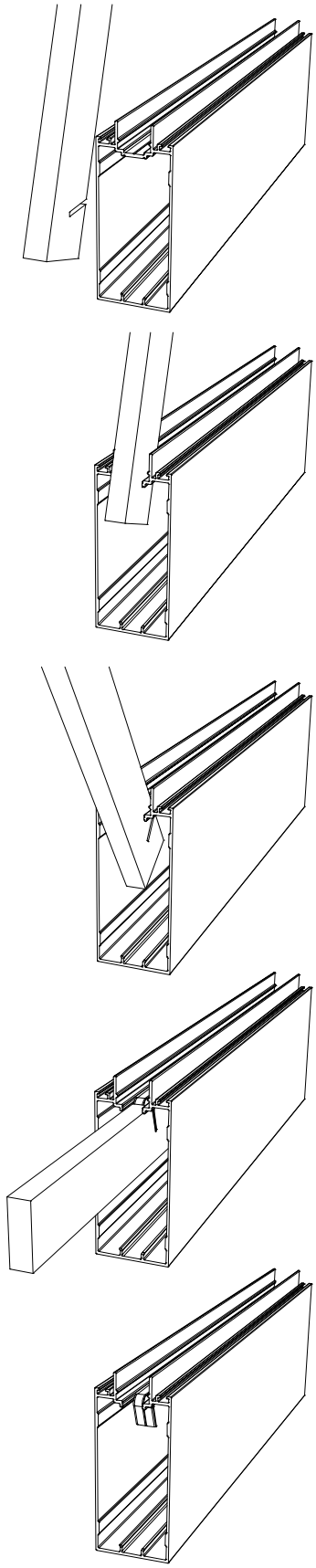

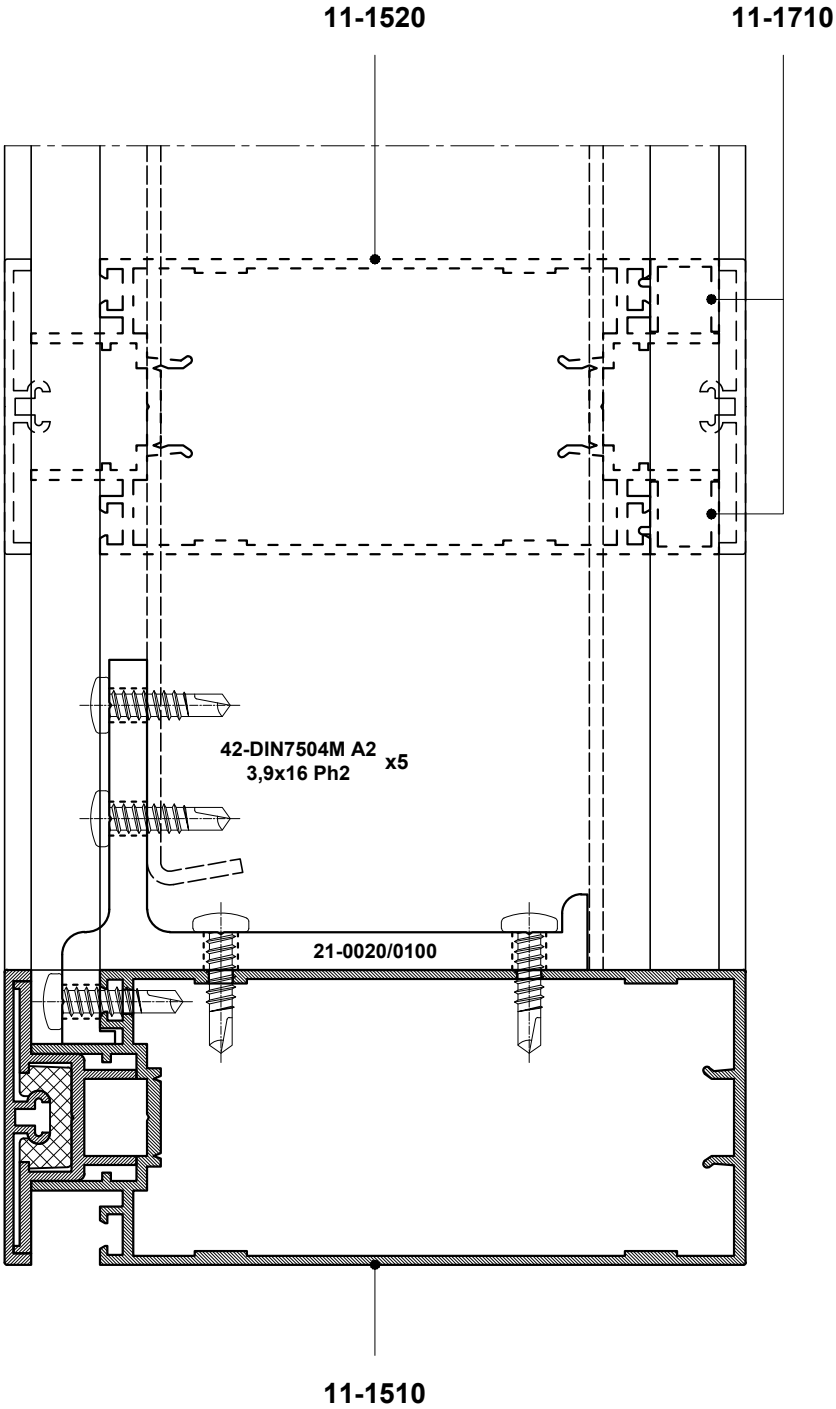
11-1520
11-1710
42-DIN7504M A2
3,9x16 Ph2
x5
21-0020/0100
11-1510

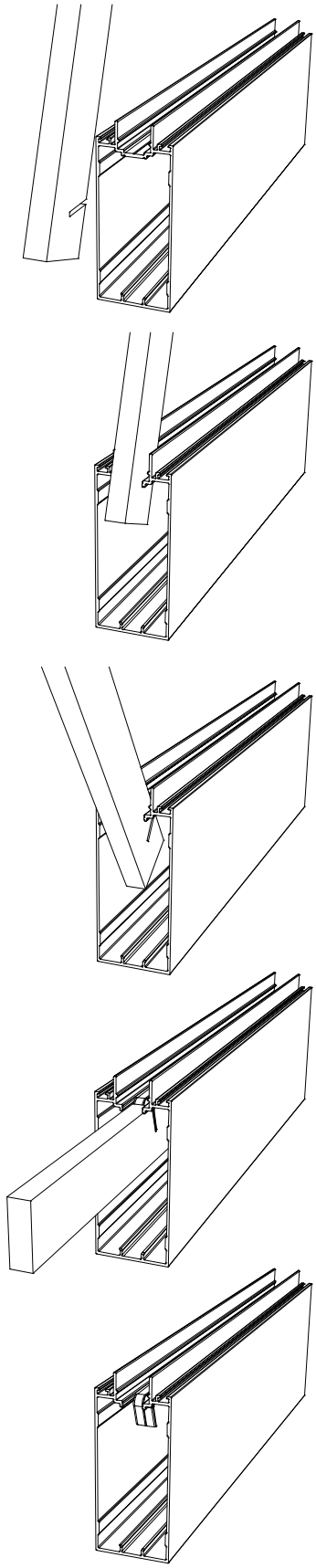

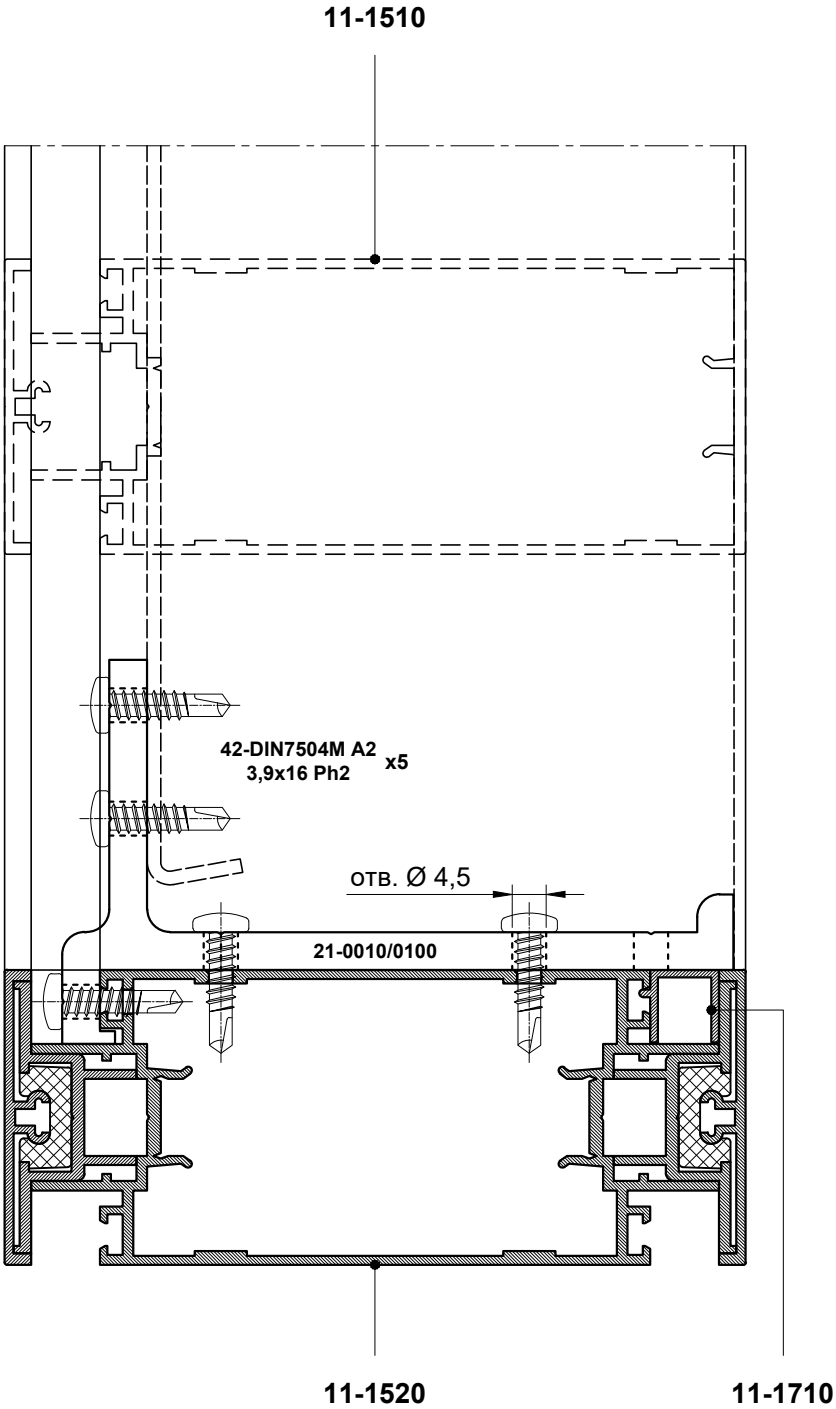
11-1510
42-DIN7504M A2
3,9x16 Ph2
x5
отв. Ø 4,5
21-0010/0100
11-1520
11-1710

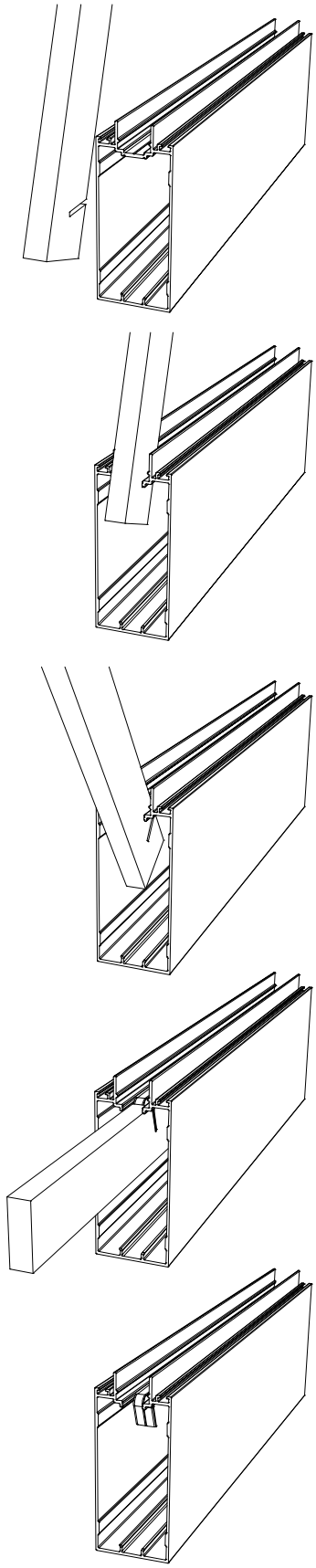

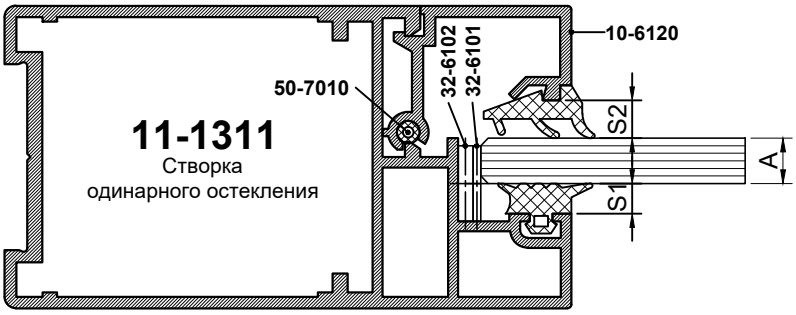

А, мм	Штапик	Уплотнитель			
		S1, мм	S2, мм	Артикул	
4	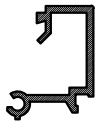 10-6120	4	7	50-2040	50-1270
5		3	7	50-2030	50-1270
6		4	5	50-2040	50-1250

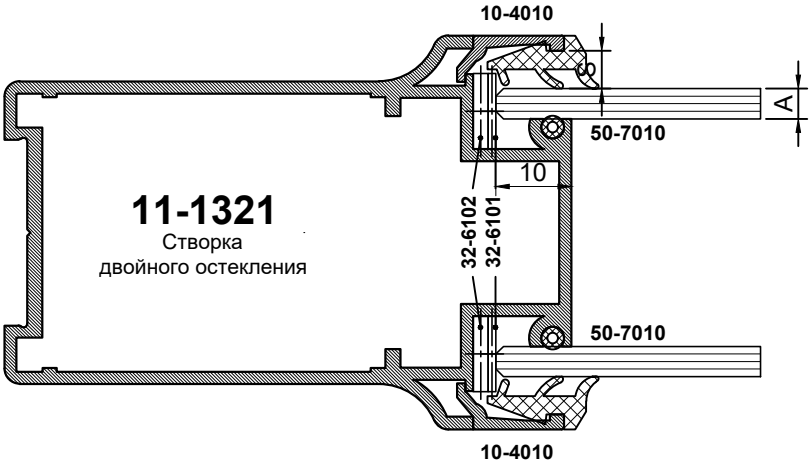

Только анодированное покрытие

А, мм	Штапик	Уплотнитель	
		S, мм	Артикул
4	10-4010	5	50-1250
5		4	50-1140
6		3	50-1130

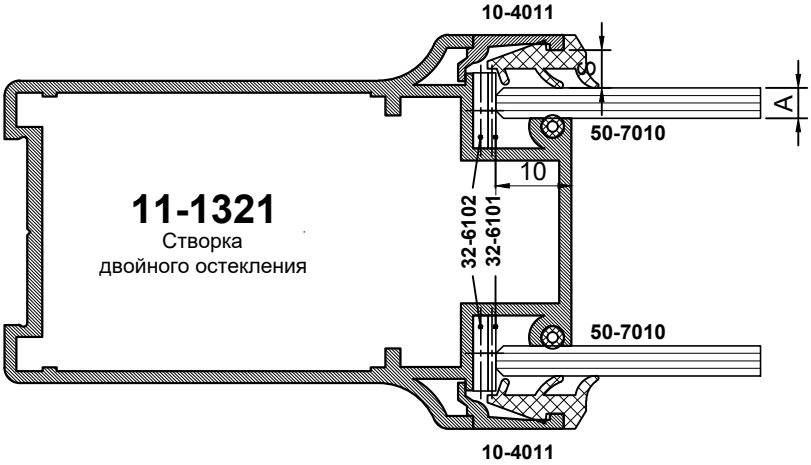

Только порошковое покрытие

А, мм	Штапик	Уплотнитель	
		S, мм	Артикул
4	10-4011	5	50-1250
5		4	50-1140
6		3	50-1130

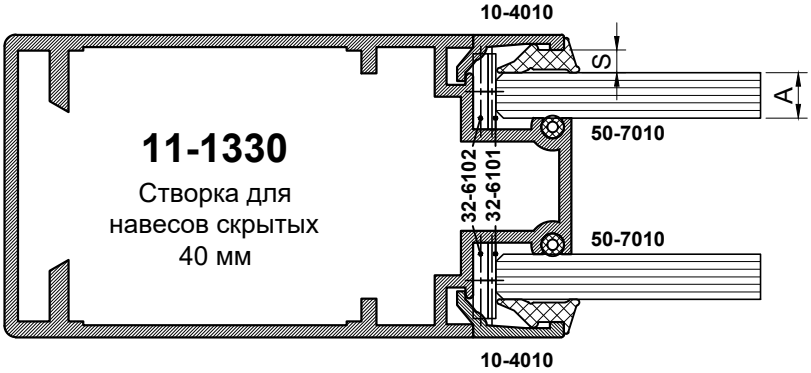

Только анодированное покрытие

А, мм	Штапик	Уплотнитель	
		S, мм	Артикул
5		4	50-1140
6	10-4010	3	50-1130

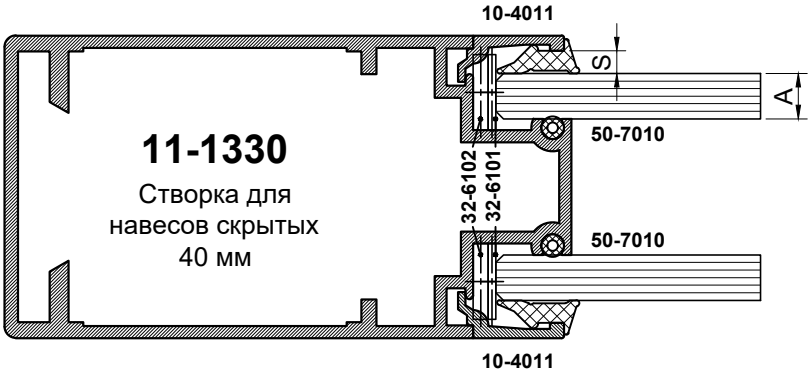

Только порошковое покрытие

А, мм	Штапик	Уплотнитель	
		S, мм	Артикул
5		4	50-1140
6	10-4011	3	50-1130

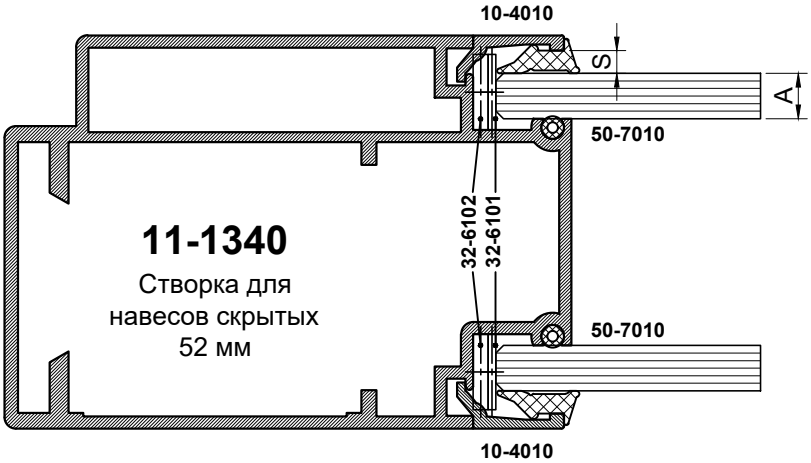

Только анодированное покрытие

А, мм	Штапик	Уплотнитель	
		S, мм	Артикул
5		4	50-1140
6	10-4010	3	50-1130

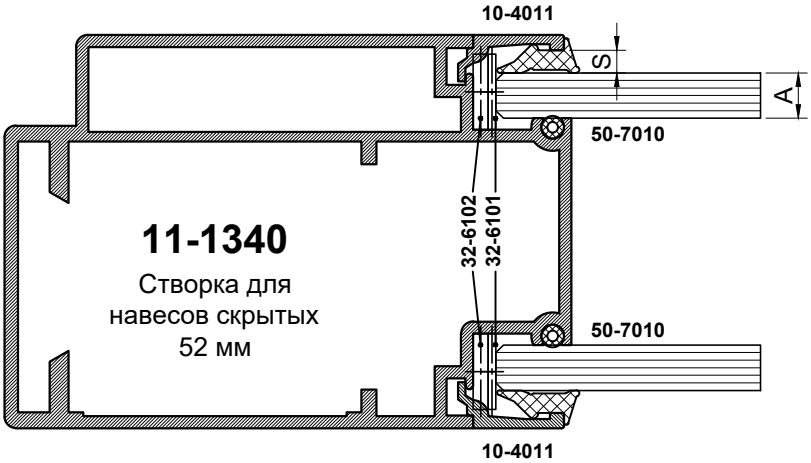

Только порошковое покрытие

А, мм	Штапик	Уплотнитель	
		S, мм	Артикул
5		4	50-1140
6	10-4011	3	50-1130

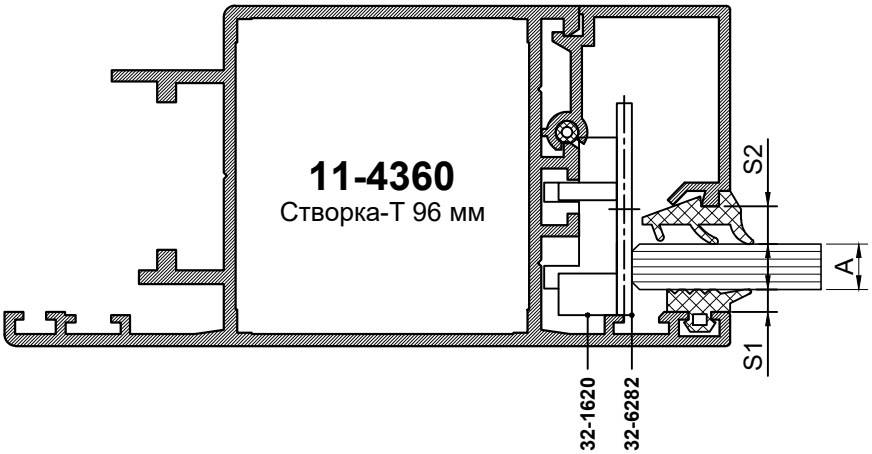

А, мм	Штапик	Уплотнитель			
		S1, мм	S2, мм	Артикул	
4	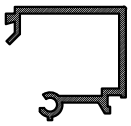 10-6260	3	7	50-2030	50-1270
5		4	5	50-2040	50-1250
6		3	5	50-2030	50-1250

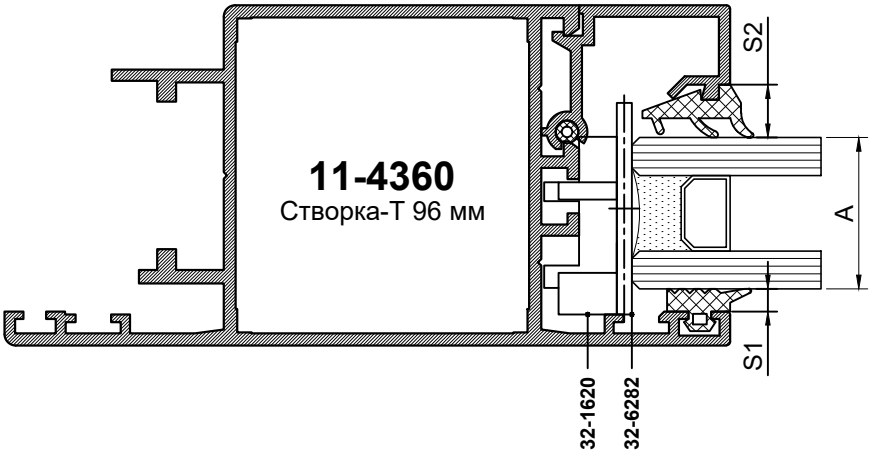

А, мм	Штапик	Уплотнитель			
		S1, мм	S2, мм	Артикул	
20	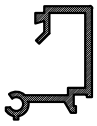 10-6120	3	5	50-2030	50-1250

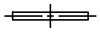

32-6101 Пластина рихтовочная 10x1 мм

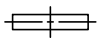

32-6102 Пластина рихтовочная 10x2 мм

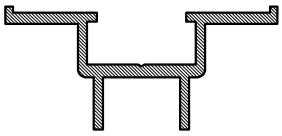

11-1620 Прижим

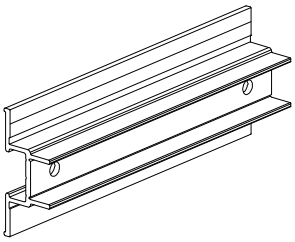

21-1620/1000 Прижим x100 мм

11-1630 Нащельник декоративный

11-1710 Заглушка

50-3030 Уплотнитель притвора 3,5 мм

50-3050 Уплотнитель притвора 5 мм

50-3051 Уплотнитель притвора 5,5 мм

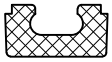

51-0030 Уплотнитель нащельника

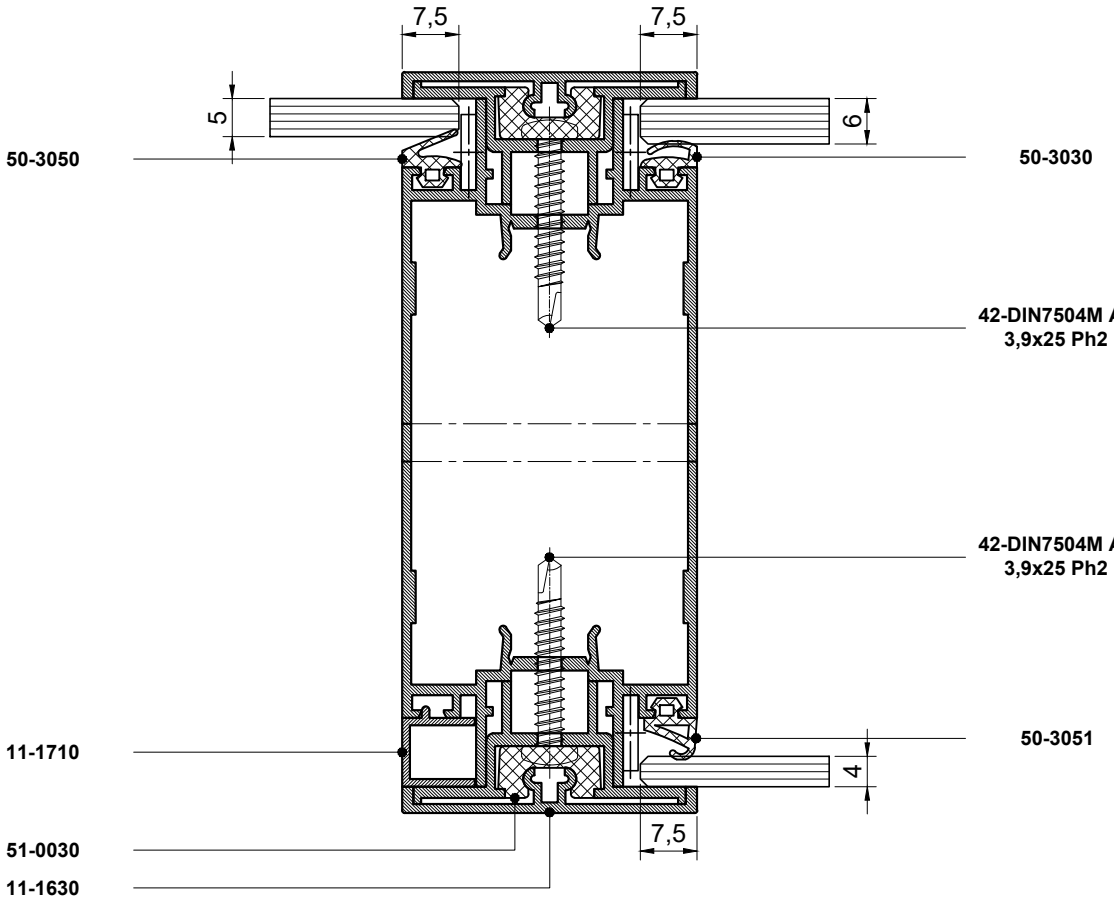

Варианты	Крепление заполнения	Уплотнение	Метизы
Вариант 1 прижим штучный	**21-1620/1000** 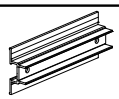 **шаг 400 мм**	**51-0030** 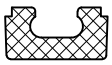 **x80 мм**	**42-DIN7504M A2 3,9x25 Ph2** **x2**
Вариант 2 прижим цельный	**11-1620**	**51-0030** 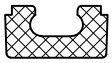 **x80 мм шаг 400 мм**	**42-DIN7504M A2 3,9x25 Ph2** **шаг 250 мм**

11-1510
Стойка одинарного остекления
42,14 / 9,64
9,64 / 4,94
3,94 / 330

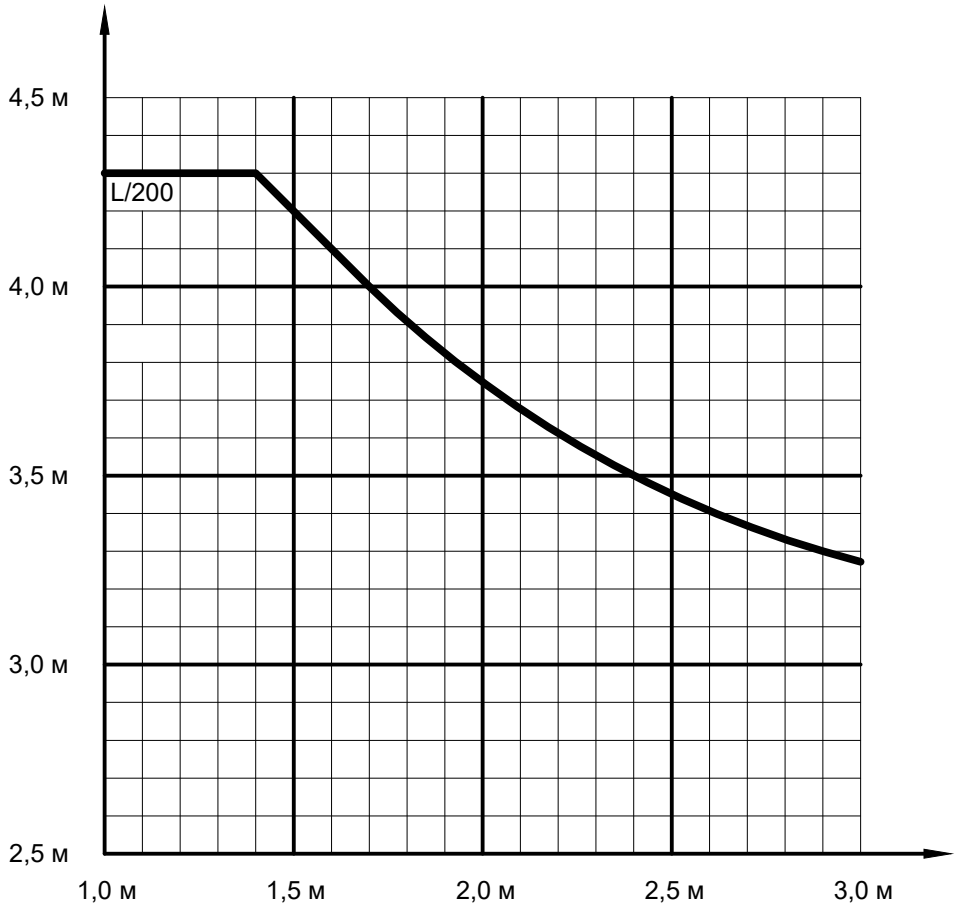
4,5 м
4,0 м
3,5 м
3,0 м
2,5 м
L/200
1,0 м
1,5 м
2,0 м
2,5 м
3,0 м

11-1520
Стойка двойного остекления
35,41 / 9,11
7,78 / 4,67
4,25 / 383

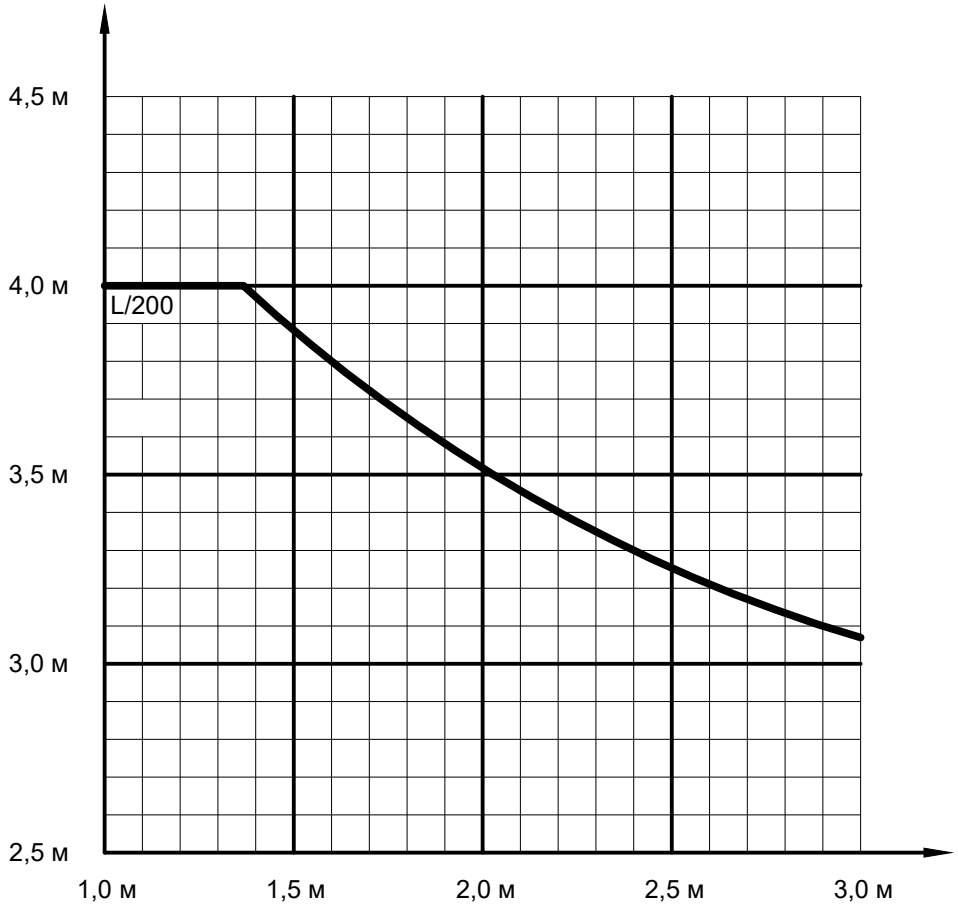
4,5 м
4,0 м
3,5 м
3,0 м
2,5 м
L/200
1,0 м
1,5 м
2,0 м
2,5 м
3,0 м

11-1311 **11-1321**

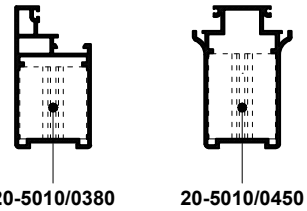

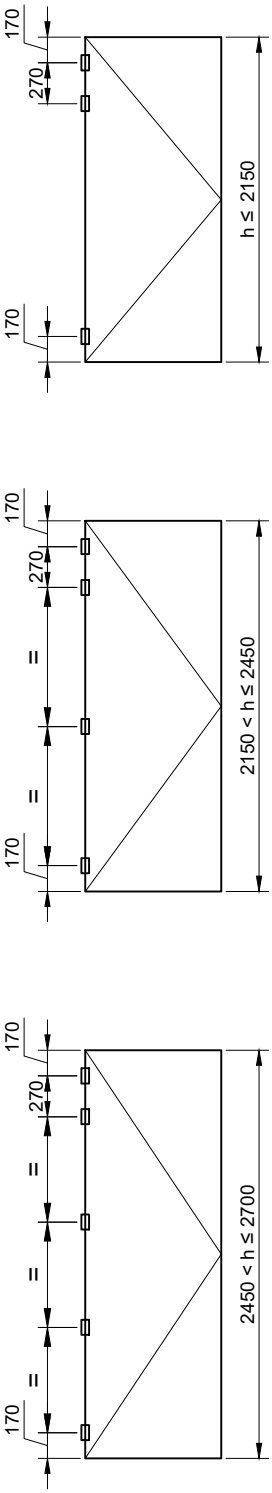

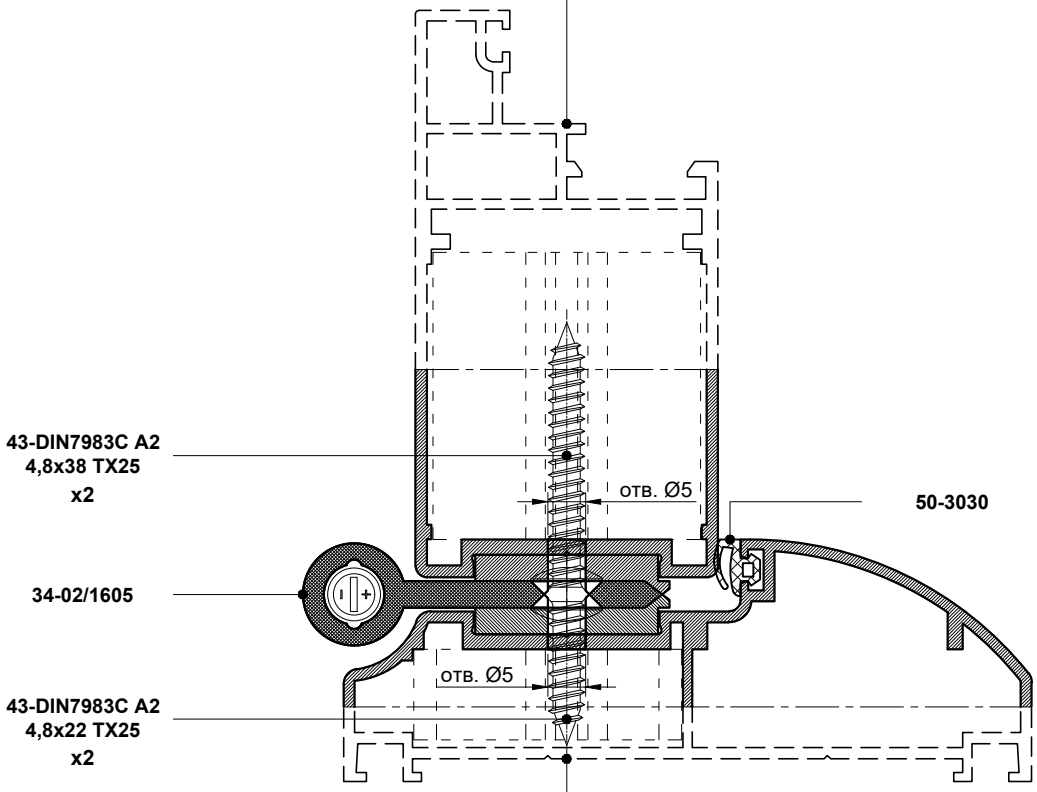

11-1110 **11-1120**

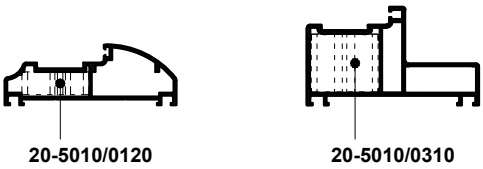

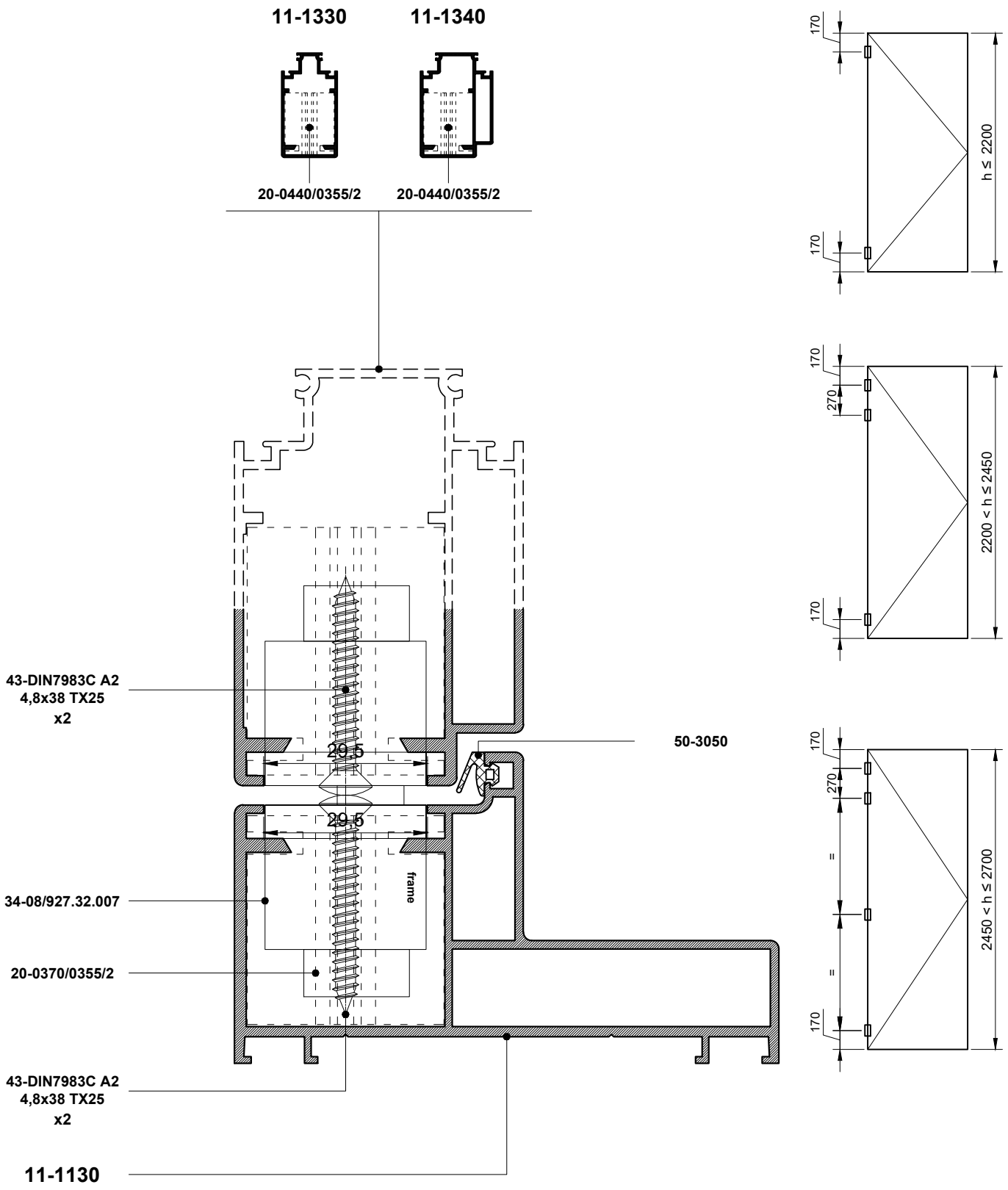
11-1330
11-1340
20-0440/0355/2
20-0440/0355/2
43-DIN7983C A2
4,8x38 TX25
x2
29,5
29,5
50-3050
frame
34-08/927.32.007
20-0370/0355/2
43-DIN7983C A2
4,8x38 TX25
x2
11-1130
170
h ≤ 2200
170
270
2200 < h ≤ 2450
170
270
=
=
2450 < h ≤ 2700

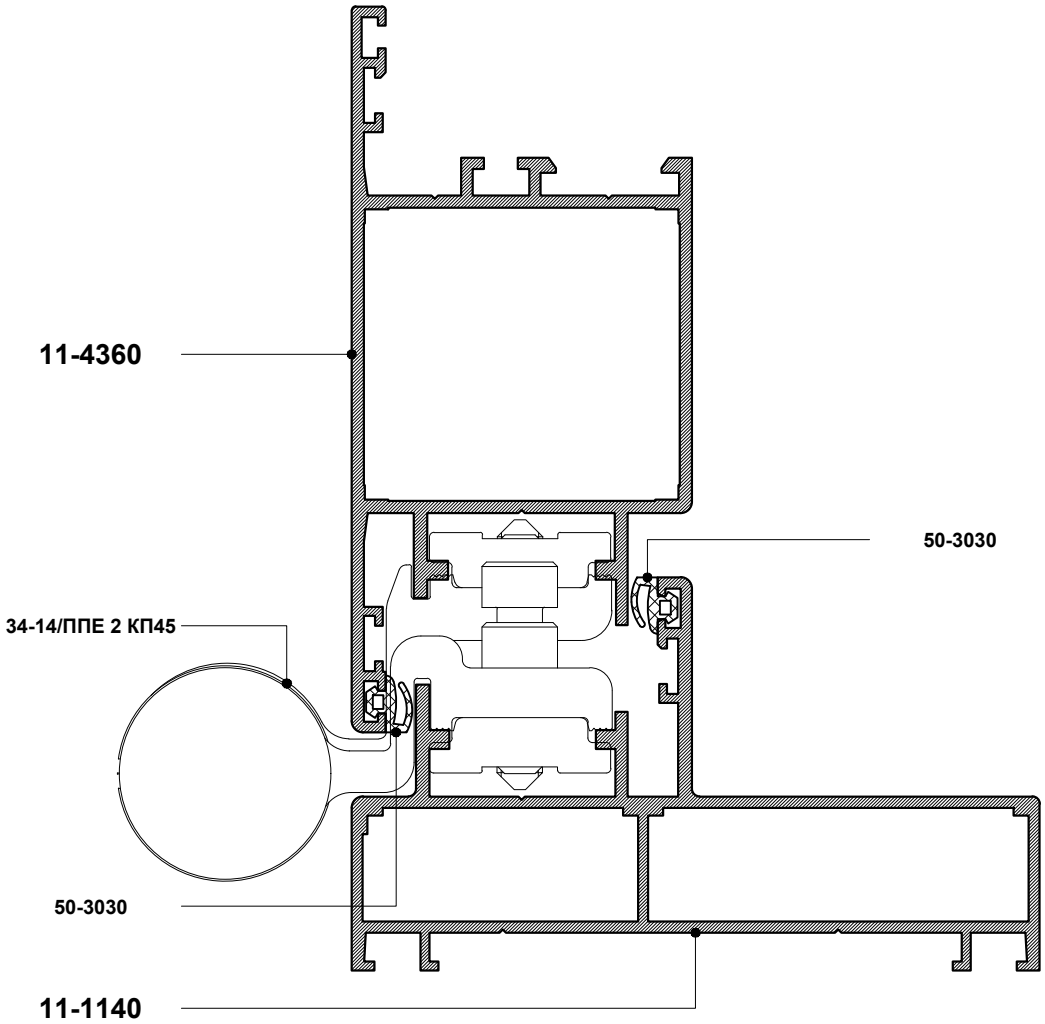
11-4360
50-3030
34-14/ППЕ 2 КП45
50-3030
11-1140

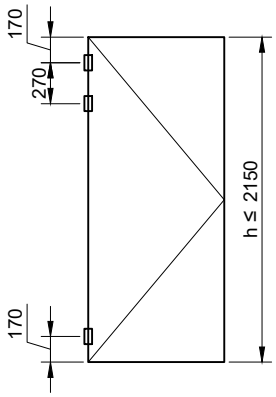
170
270
170
h ≤ 2150

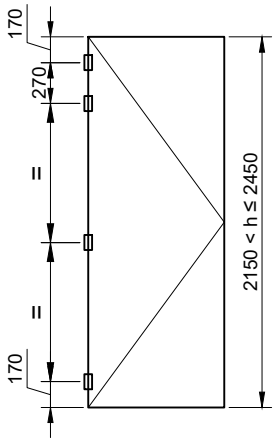
170
270
=
=
170
2150 < h ≤ 2450

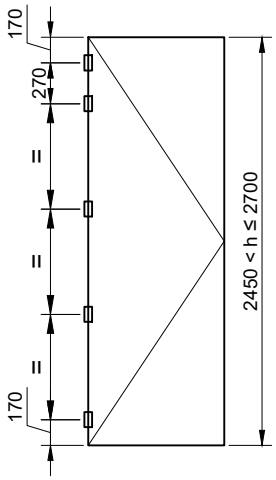
170
270
=
=
=
170
2450 < h ≤ 2700

11-1311 **11-1321**

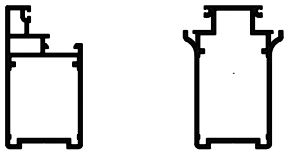

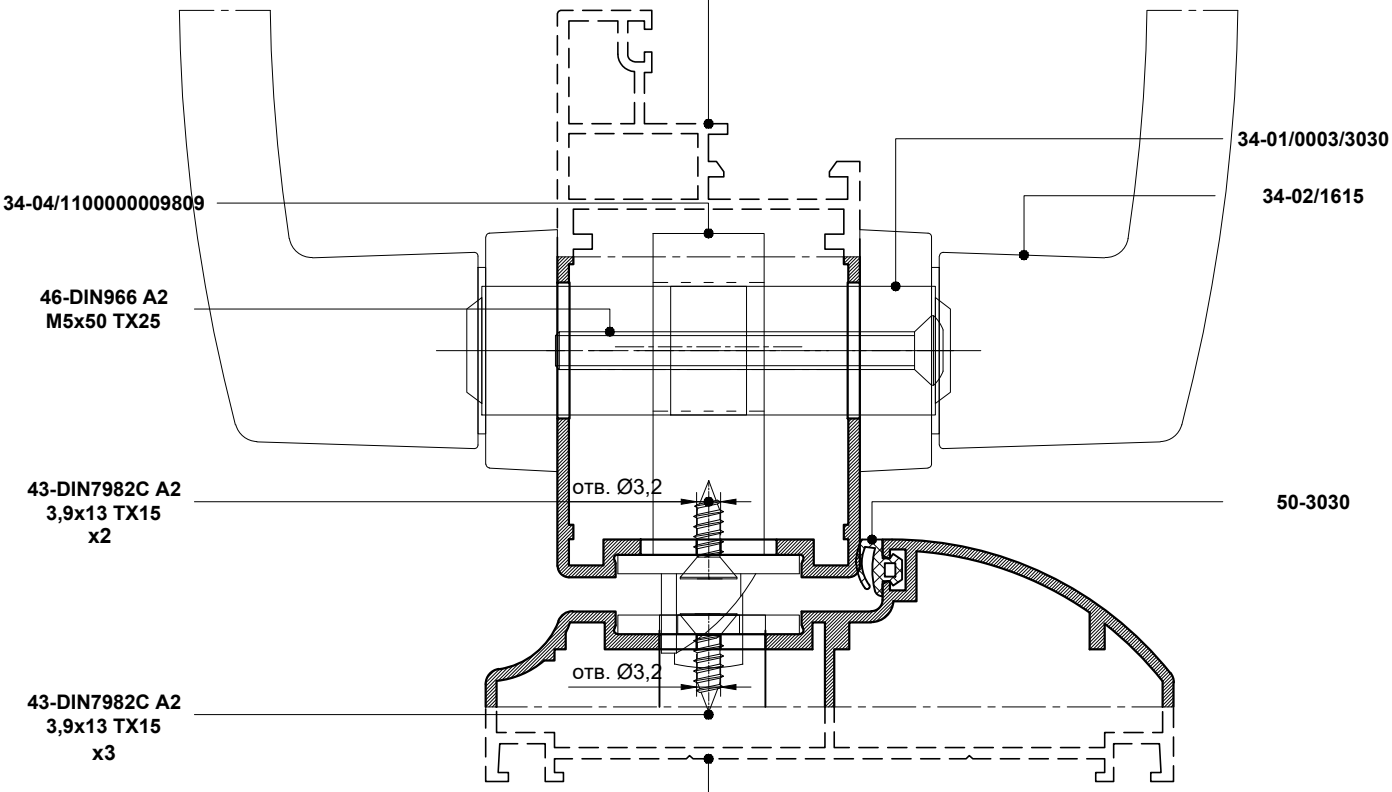

11-1110 **11-1120**

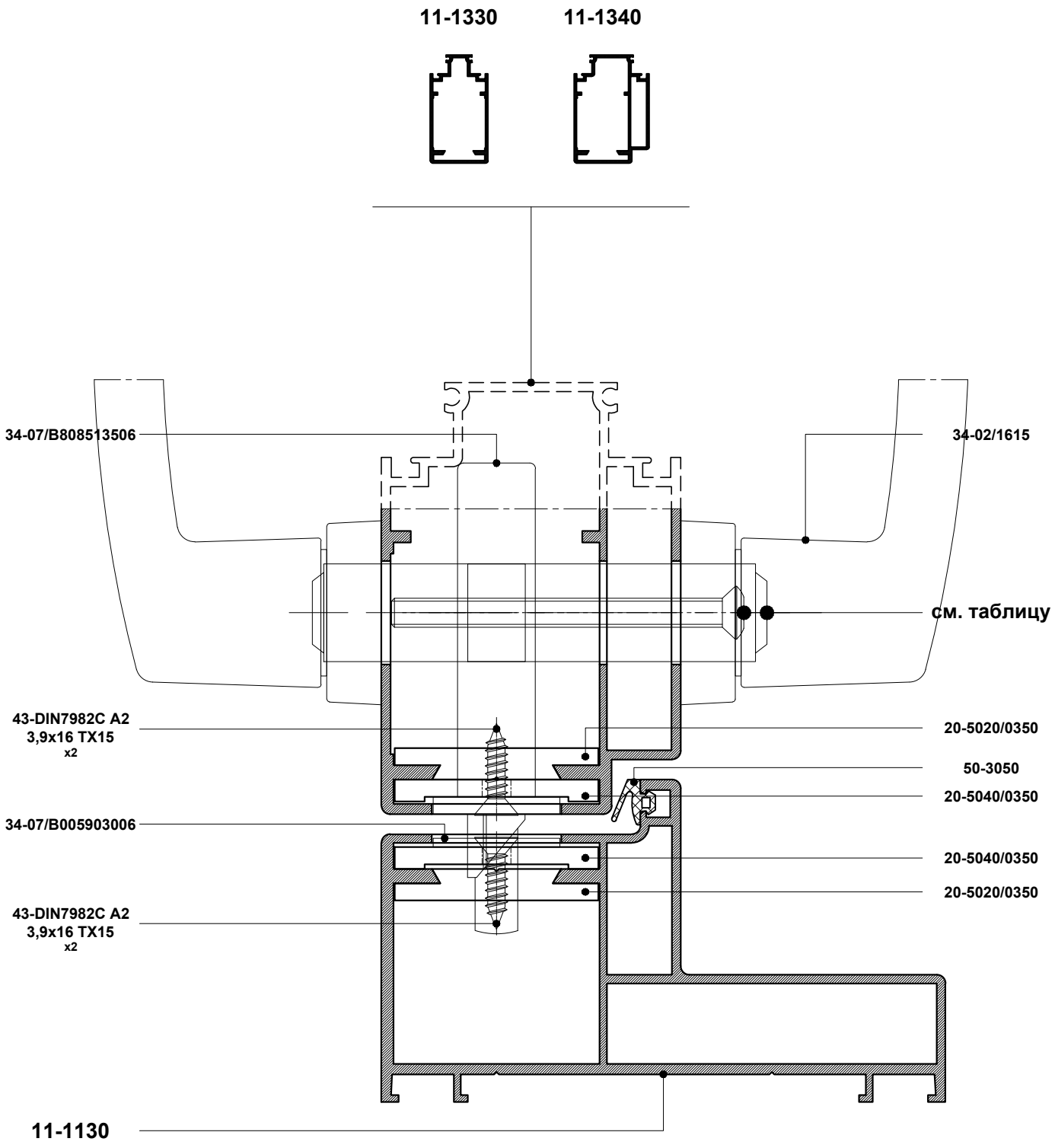

Створка	Цилиндр фигурный	Винт с полупотайной головкой
11-1330	34-01/0003/3030	46-DIN966 A2 M5x50 TX25
11-1340	34-01/0003/3045	46-DIN966 A2 M5x60 TX25

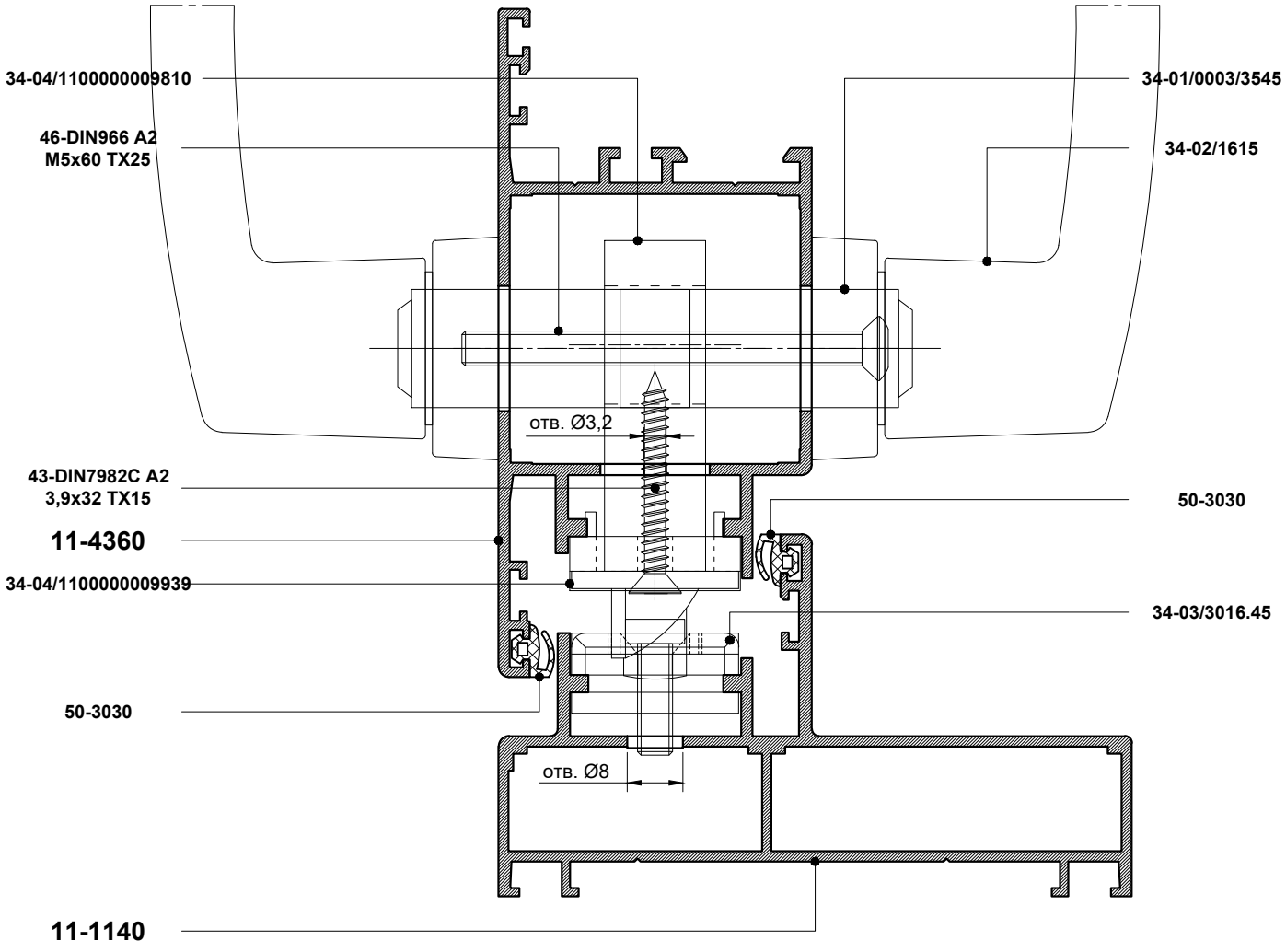
34-04/1100000009810
46-DIN966 A2
M5x60 TX25
34-01/0003/3545
34-02/1615
отв. Ø3,2
43-DIN7982C A2
3,9x32 TX15
11-4360
34-04/1100000009939
50-3030
34-03/3016.45
50-3030
отв. Ø8
11-1140

11-1311 **11-1321**

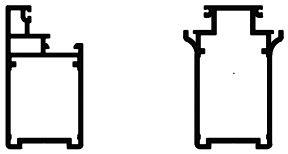

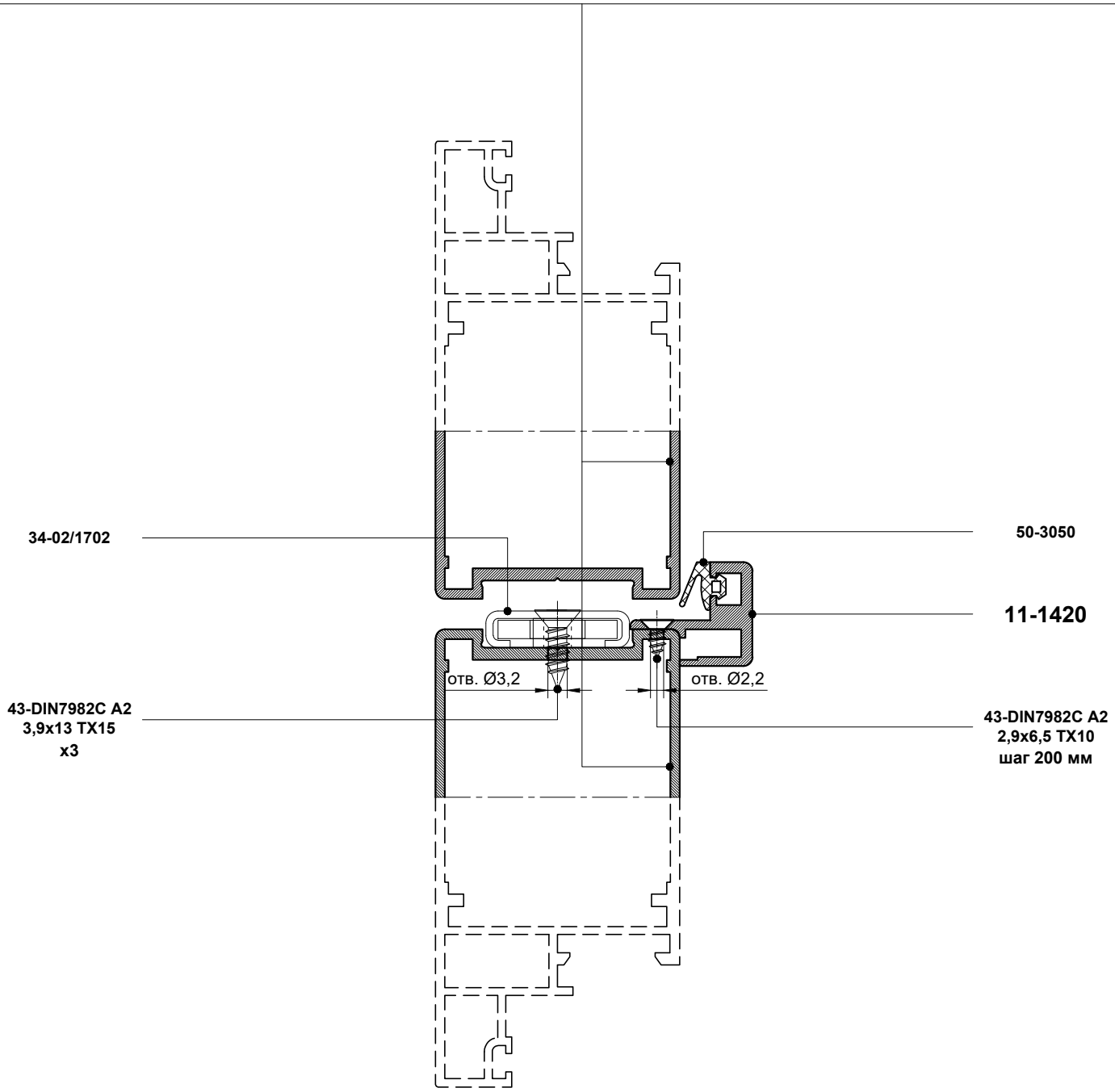

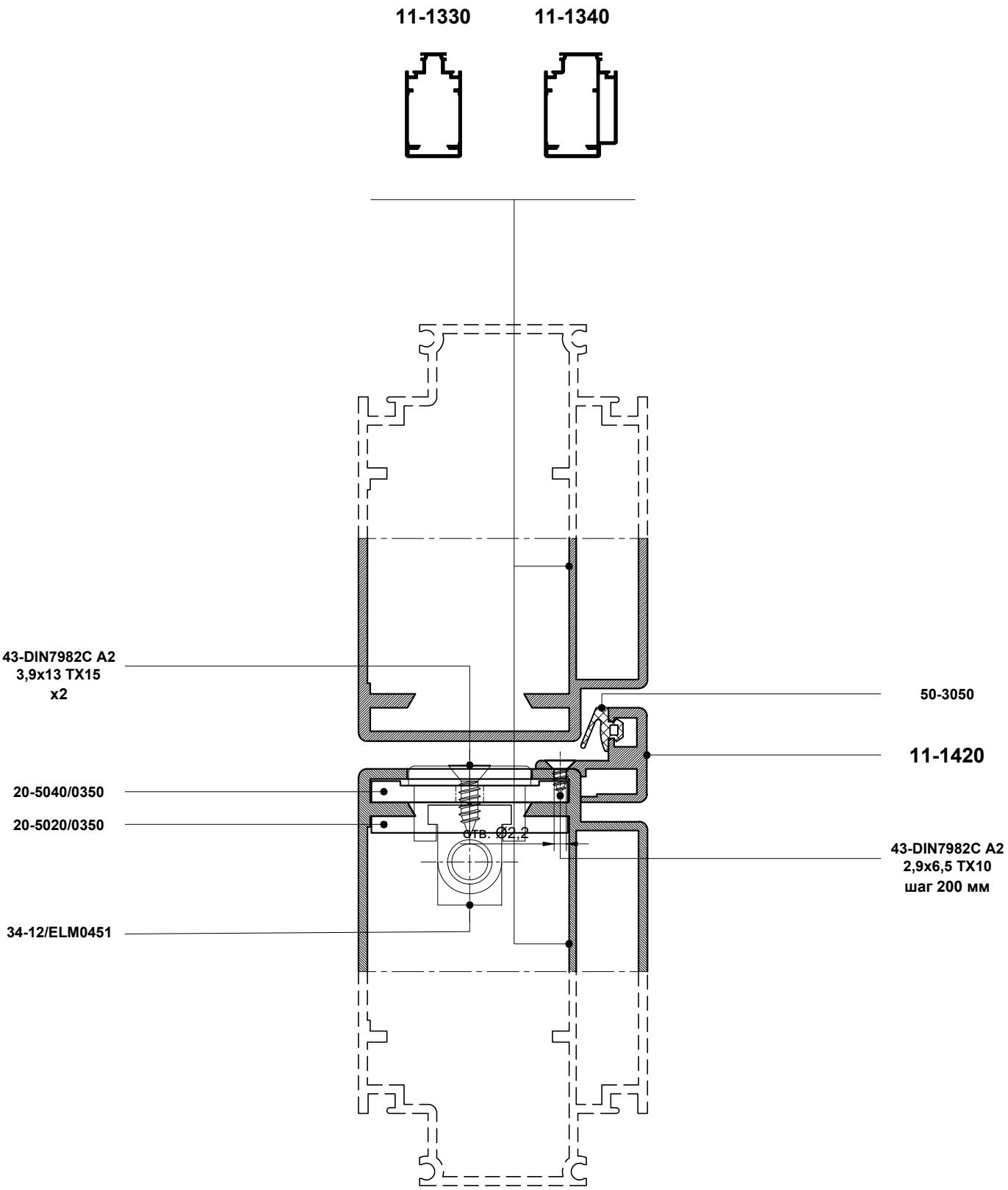
11-1330
11-1340
43-DIN7982C A2
3,9x13 TX15
x2
50-3050
11-1420
20-5040/0350
20-5020/0350
отв. Ø2,2
43-DIN7982C A2
2,9x6,5 TX10
шаг 200 мм
34-12/ELM0451

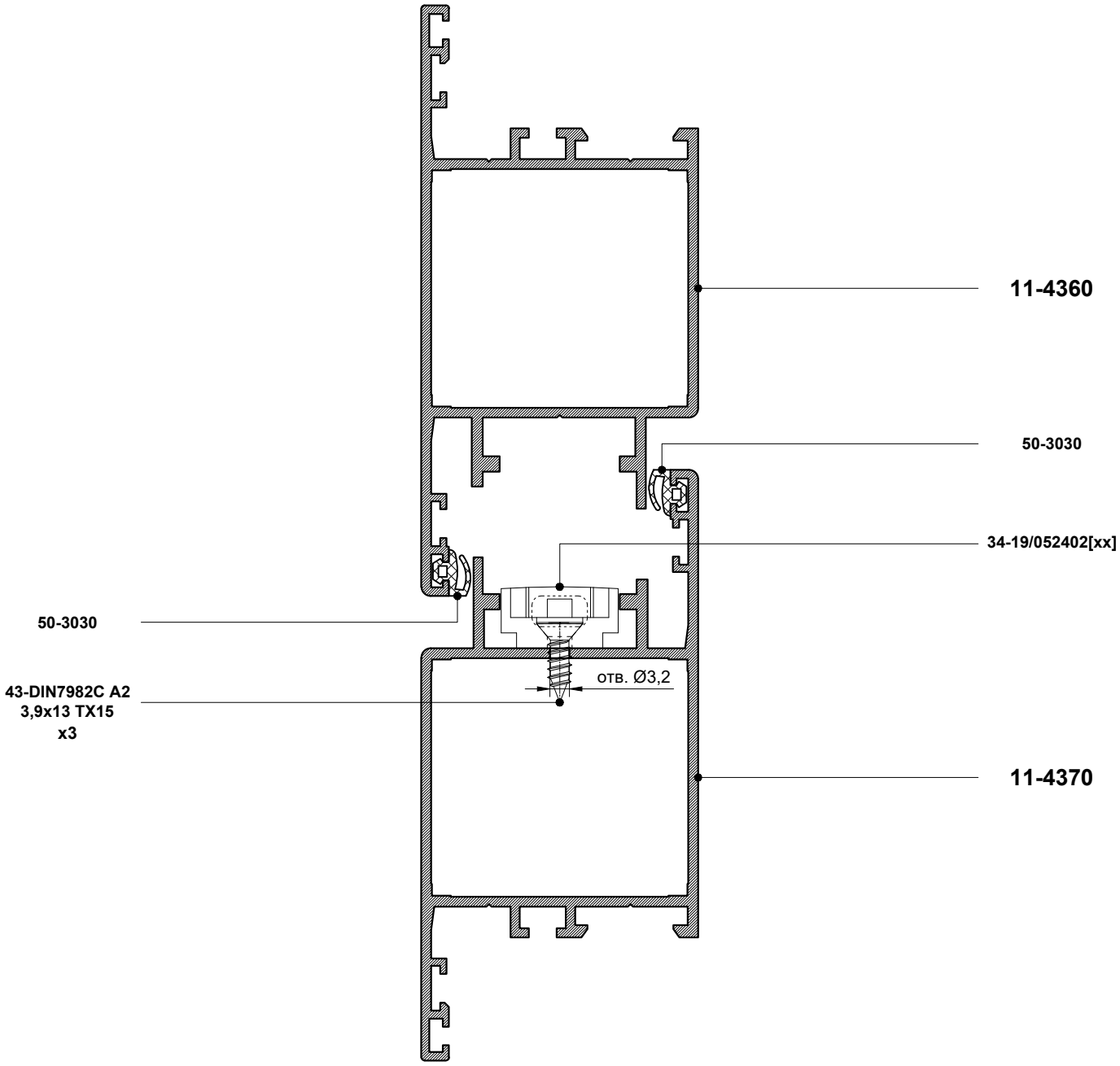
11-4360
50-3030
34-19/052402[xx]
50-3030
43-DIN7982C A2
3,9x13 TX15
x3
отв. Ø3,2
11-4370

11-1311 **11-1321**

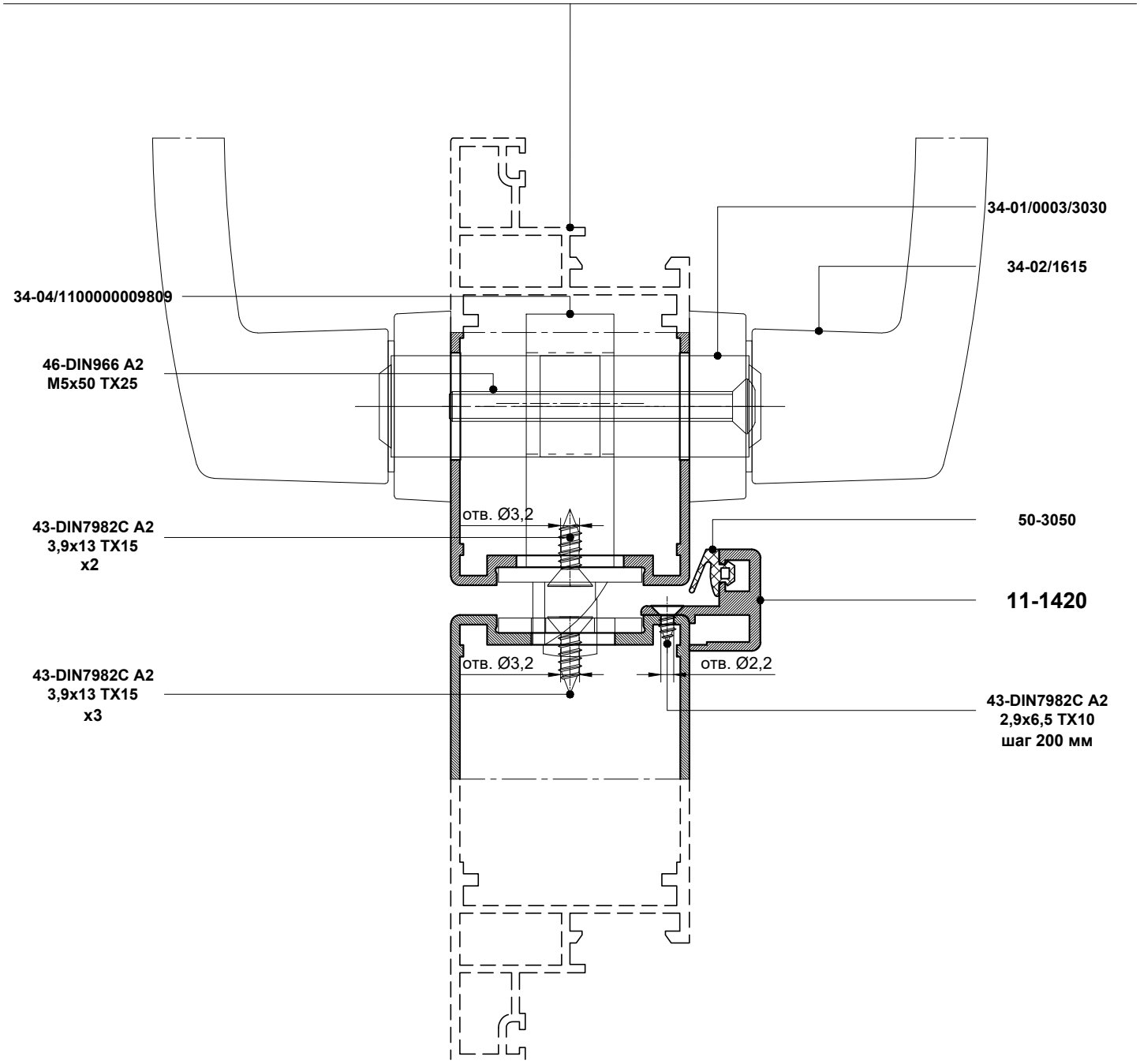

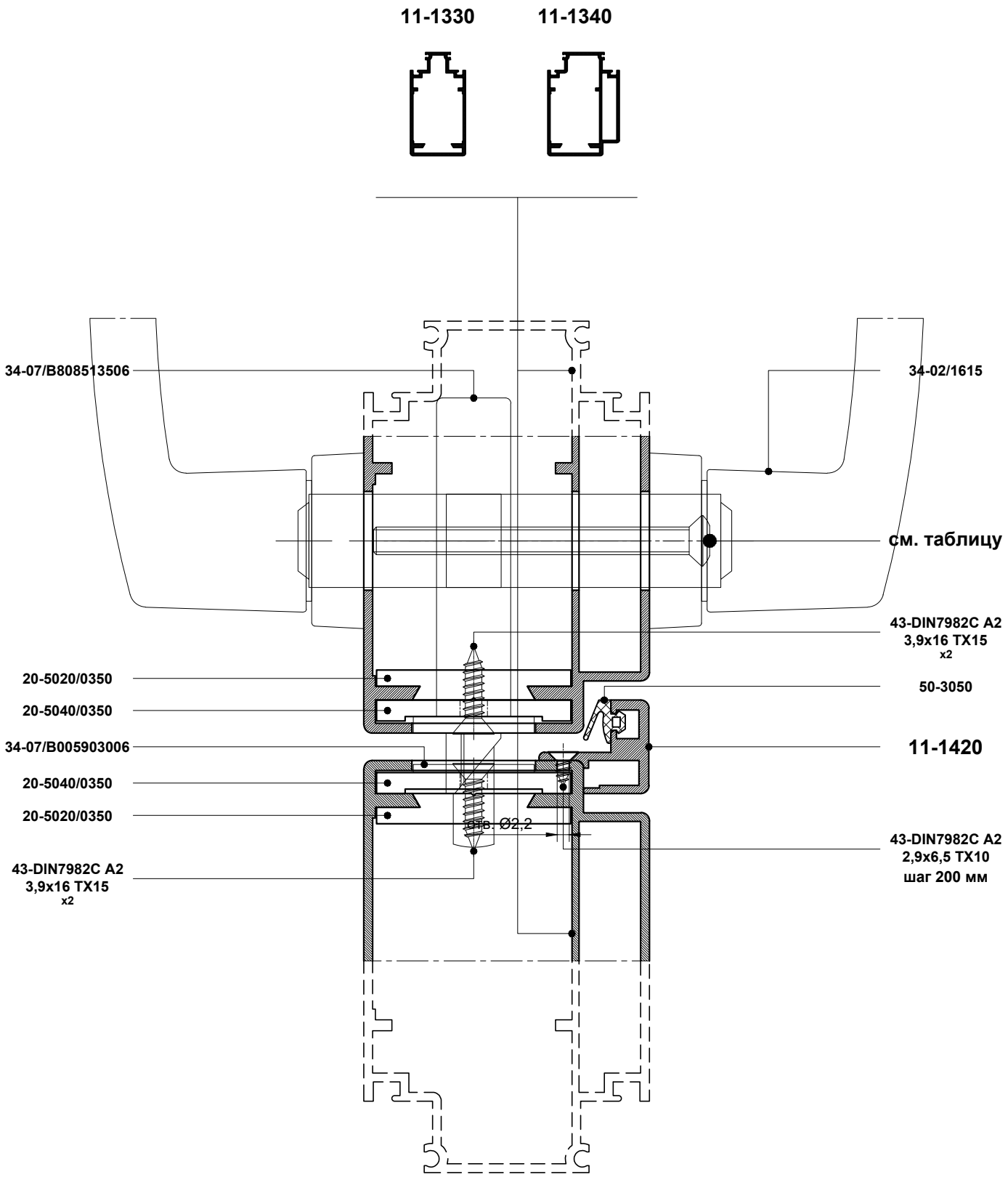

Створка	Цилиндр фигурный	Винт с полупотайной головкой
11-1330	34-01/0003/3030	46-DIN966 A2 M5x50 TX25
11-1340	34-01/0003/3045	46-DIN966 A2 M5x60 TX25

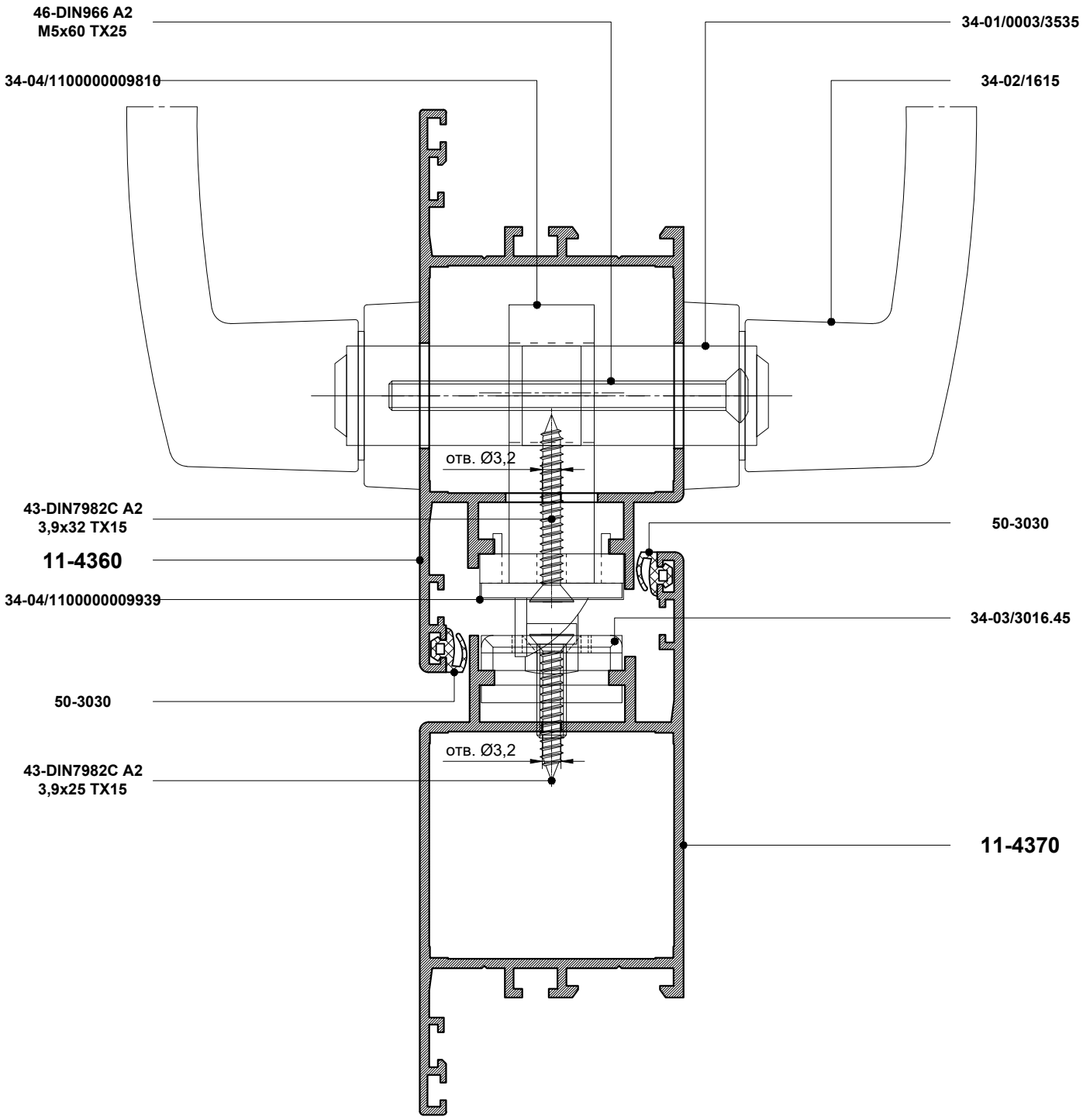
46-DIN966 A2
M5x60 TX25
34-01/0003/3535
34-04/1100000009810
34-02/1615
отв. Ø3,2
43-DIN7982C A2
3,9x32 TX15
50-3030
11-4360
34-04/1100000009939
34-03/3016.45
50-3030
отв. Ø3,2
43-DIN7982C A2
3,9x25 TX15
11-4370

Сборка на штифтах

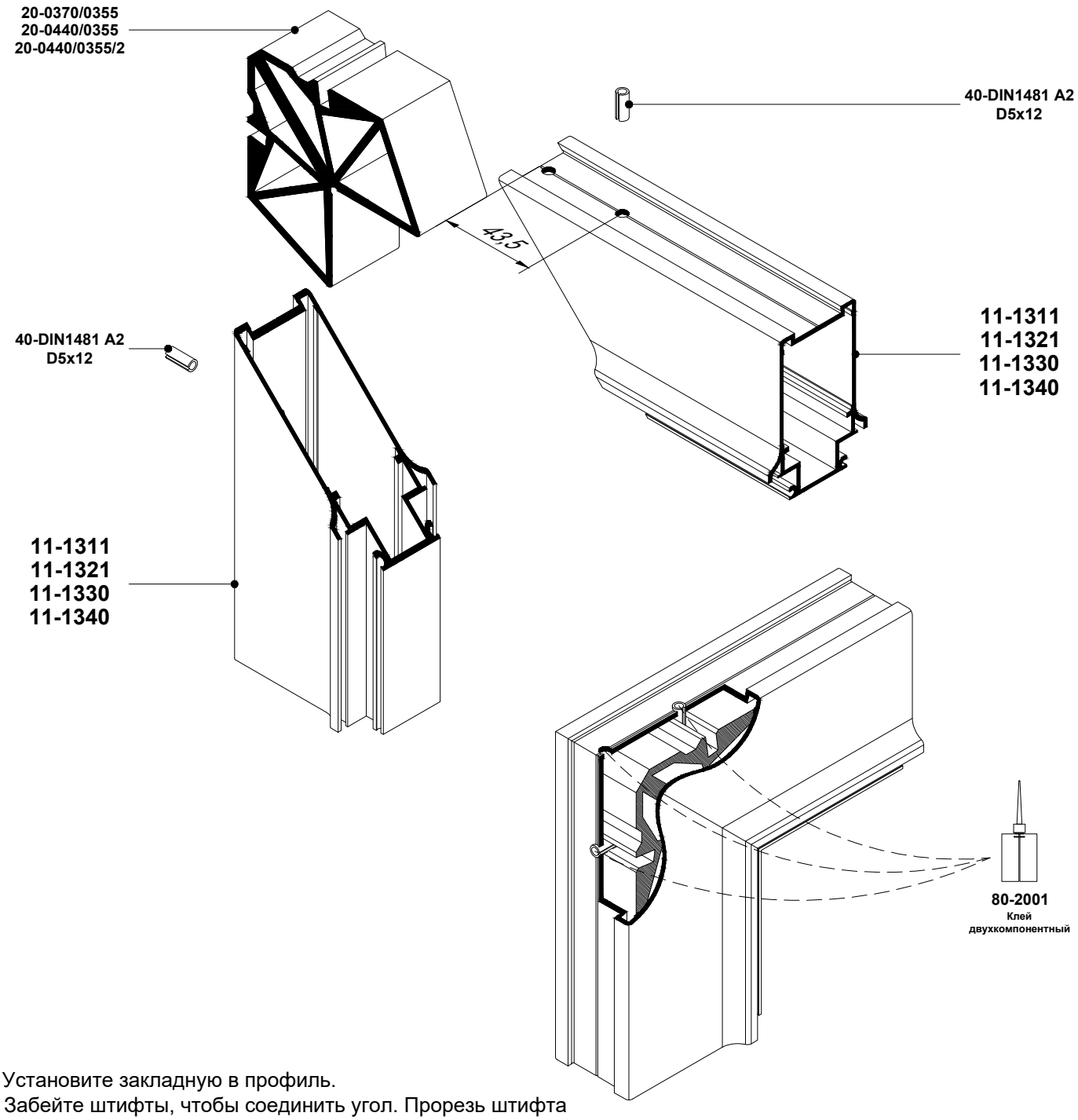

1. Установите закладную в профиль.
2. Забейте штифты, чтобы соединить угол. Прорезь штифта необходимо распологать в сторону края профиля.
3. Выровняйте профили относительно друг друга.
4. Заполните соединение клеем через просверленное отверстие и полость штифтов. Длительность каждой иньекции 2-4 секунды
5. После заполнения клеем необходимо оставить изделие на 12 часов для отвердения состава (см. инструкцию применения клея).

Запрещается транспортировать, обрабатывать изделие, устанавливать фурнитуру до отвердения клея!

Сборка на штифтах

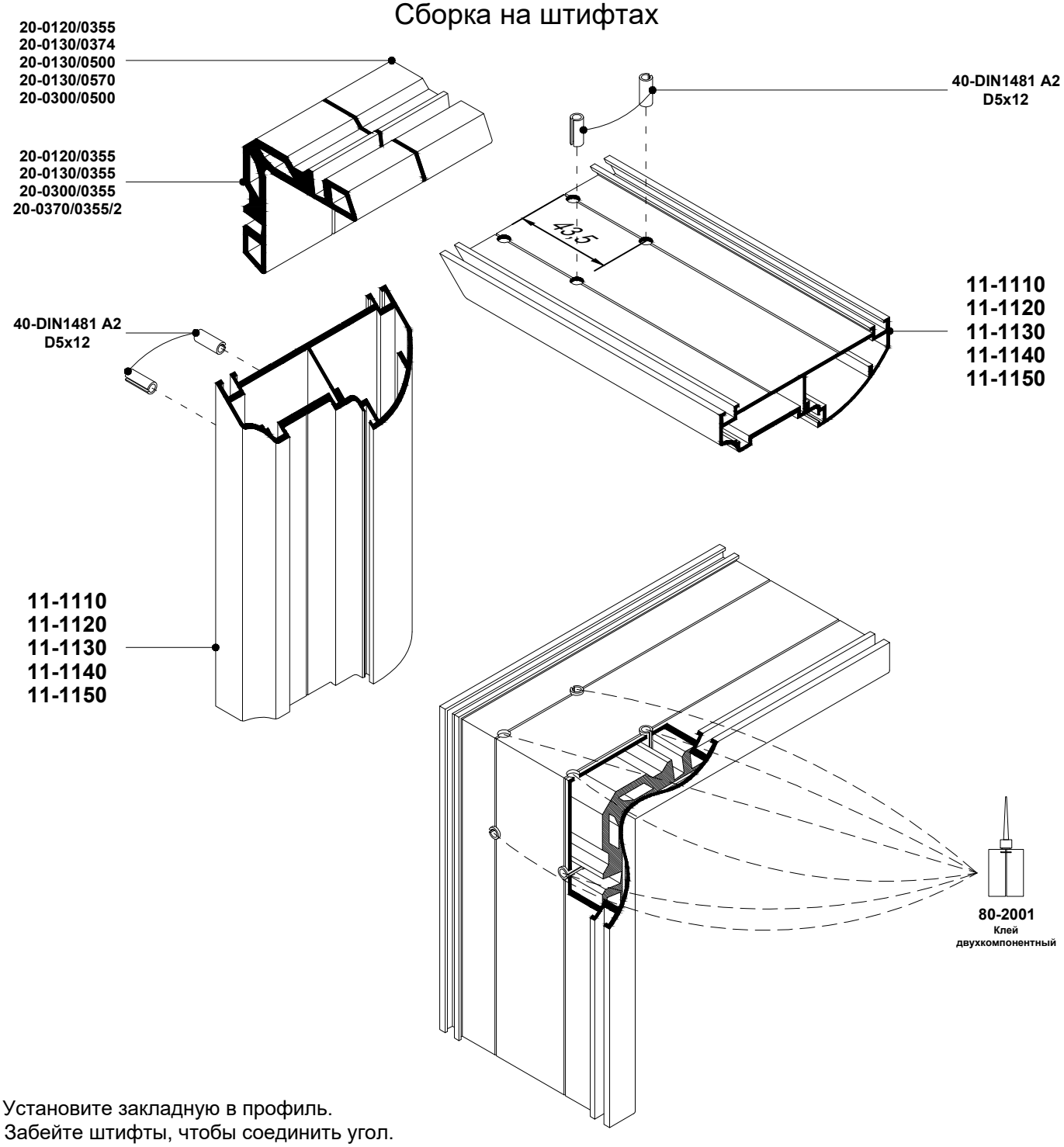

1. Установите закладную в профиль.
2. Забейте штифты, чтобы соединить угол. Прорезь штифта необходимо распологать в сторону края профиля.
3. Выровняйте профили относительно друг друга.
4. Заполните соединение клеем через просверленное отверстие и полость штифтов. Длительность каждой иньекции 2-4 секунды.
5. После заполнения клеем необходимо оставить изделие на 12 часов для отвердения состава (см. инструкцию применения клея).

Запрещается транспортировать, обрабатывать изделие, устанавливать фурнитуру до отвердения клея!

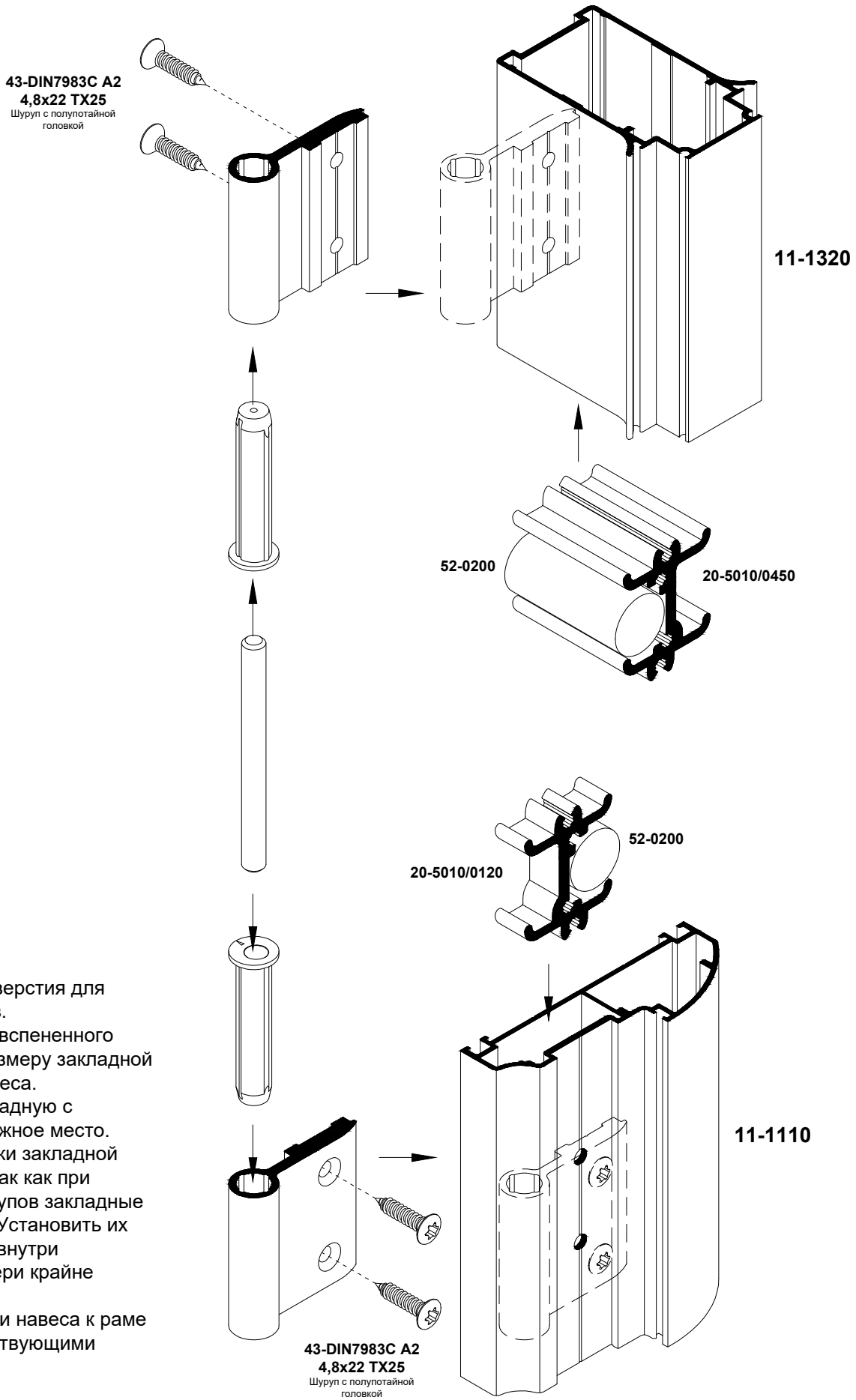

1. Просверлите отверстия для крепления навесов.
2. Отделите часть вспененного уплотнителя по размеру закладной для крепления навеса.
3. Установите закладную с уплотнителем в нужное место. Избегайте установки закладной без уплотнителя, так как при выкручивании шурупов закладные могут сместиться. Установить их на прежнее место внутри спрессованной двери крайне сложно.
4. Прикрутите части навеса к раме и створке соответствующими шурупами.

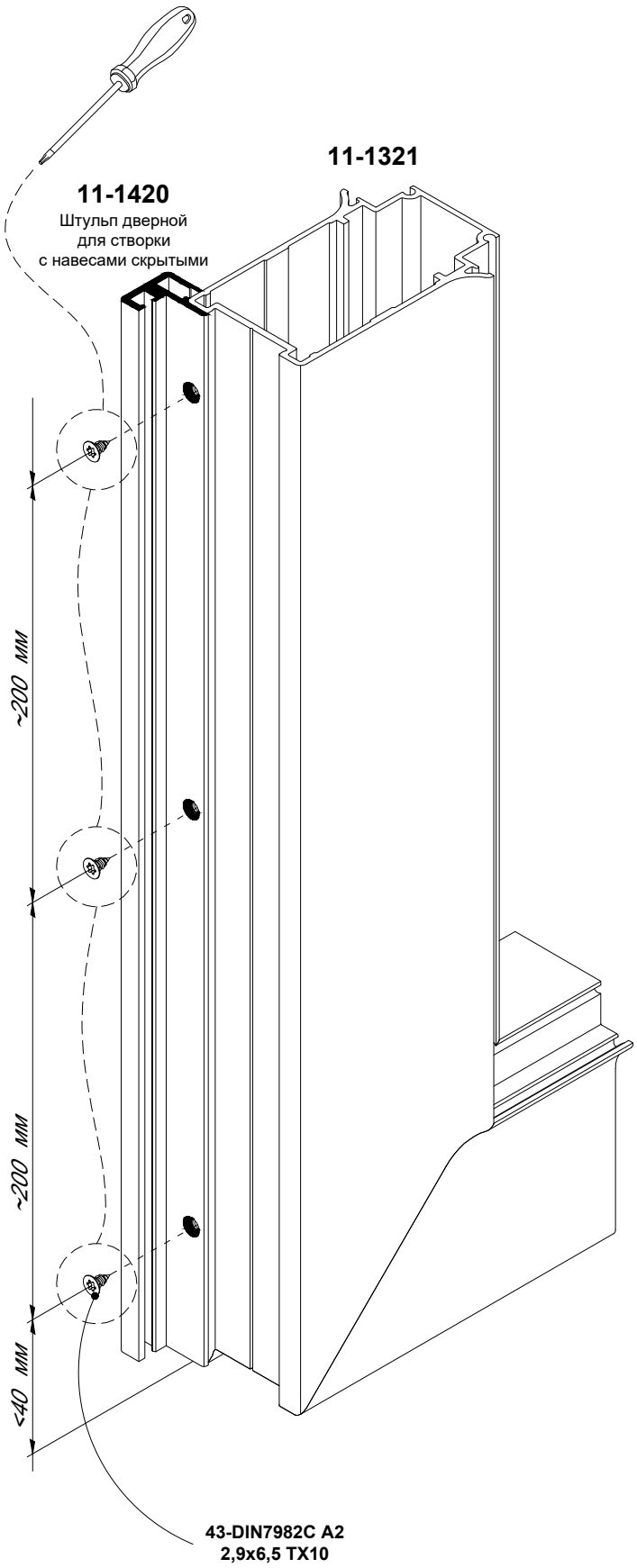

Примечание:
Шурупы **43-DIN7982C A2 2.9x6.5 TX10** вкручивать только отверткой! Не использовать шуруповерт!

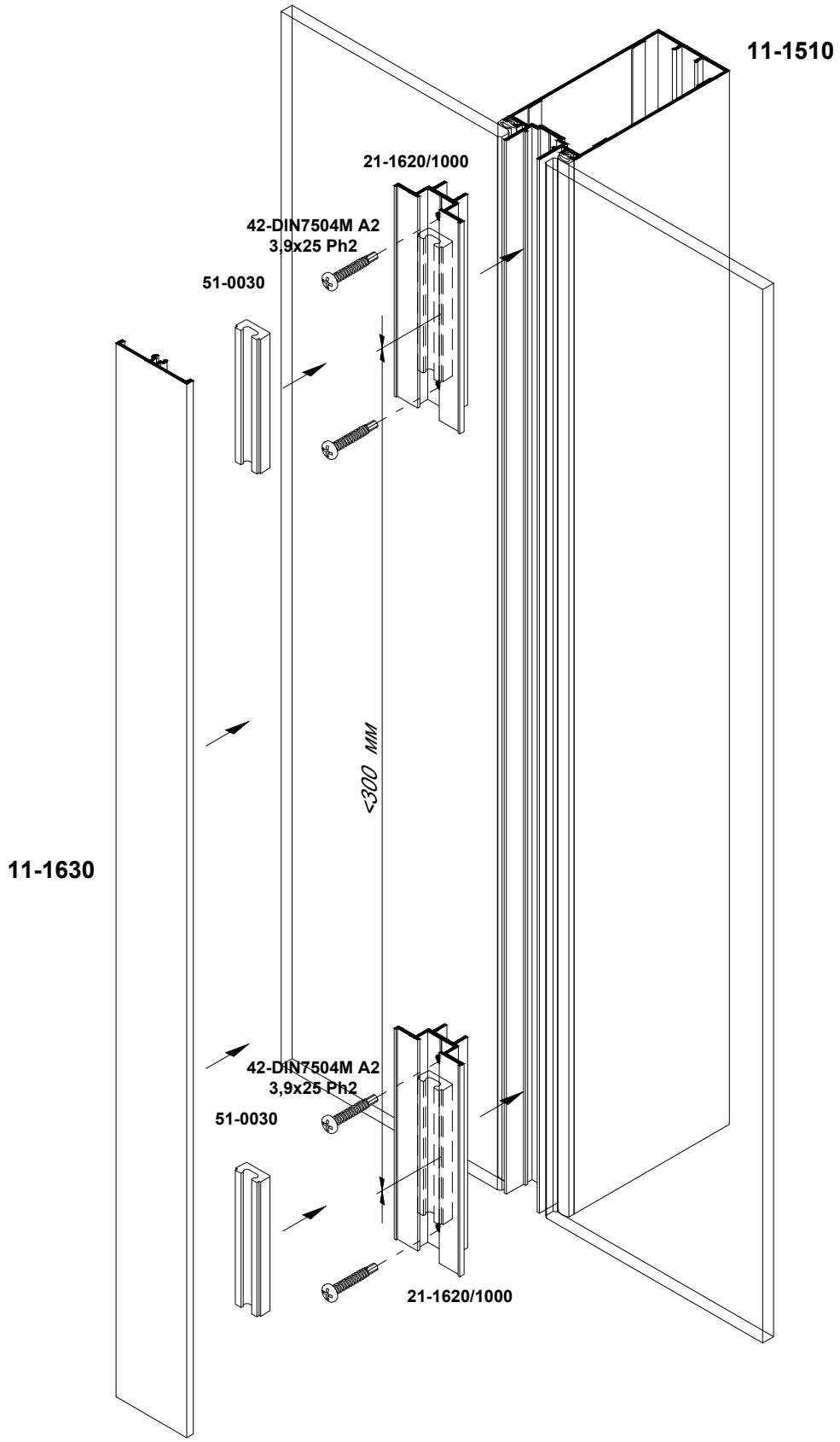
11-1510
21-1620/1000
42-DIN7504M A2
3,9x25 Ph2
51-0030
<300 мм
11-1630
42-DIN7504M A2
3,9x25 Ph2
51-0030
21-1620/1000